TRKMC...H200... Zvislý T-kus – pozdĺžny



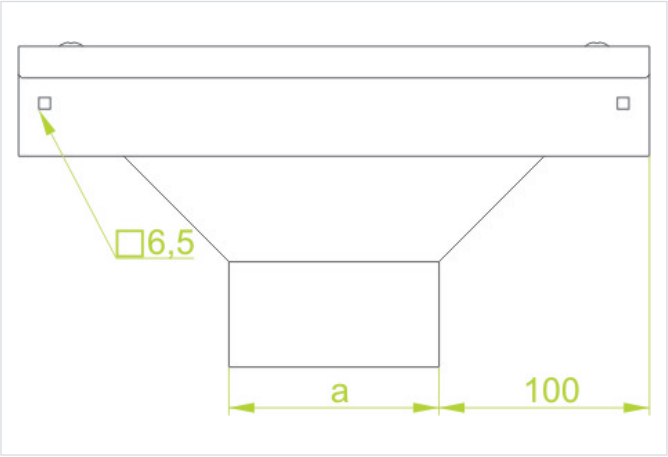

Hrúbka plechu: 2.0 mm

- Rozbočovanie káblových trás.

Materiál

- S - oceľ, pásová pozinkovaná metódou Sendzimir podľa STN EN 10346:2015

Dostupné povrchové úpravy:

- F – oceľ, žiarovo zinkovaná podľa STN EN ISO 1461:2011
- E2 - nerezová oceľ, trieda 1.4301 (AISI304)

Doplňujúce informácie

- Na montáž použite rovné spojky LKM... a sadu skrutiek
- SGKM6x14

Verzie

Symbol	Katalógové číslo	Šírka a (mm)	Hmotnosť 1 ks (kg)	Množstvo (ks)
TRKMC200H200 S	818320	200	5.60	2
TRKMC300H200 S	818330	300	8.64	2
TRKMC400H200 S	818340	400	12.47	2
TRKMC500H200 S	818350	500	17.11	2
TRKMC600H200 S	818360	600	22.55	2