TDKM...H50 Prídavný T-kus

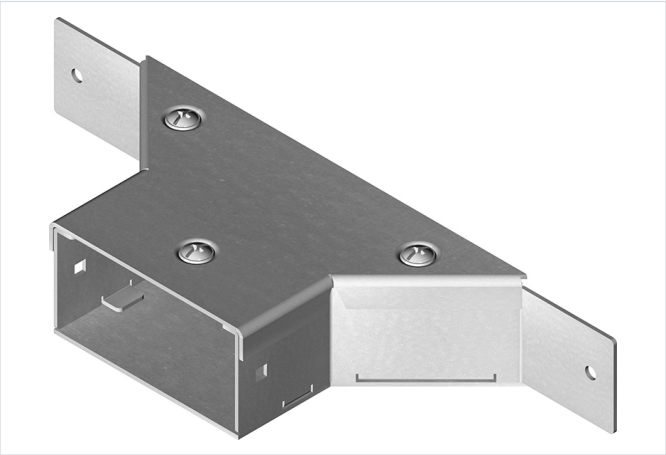

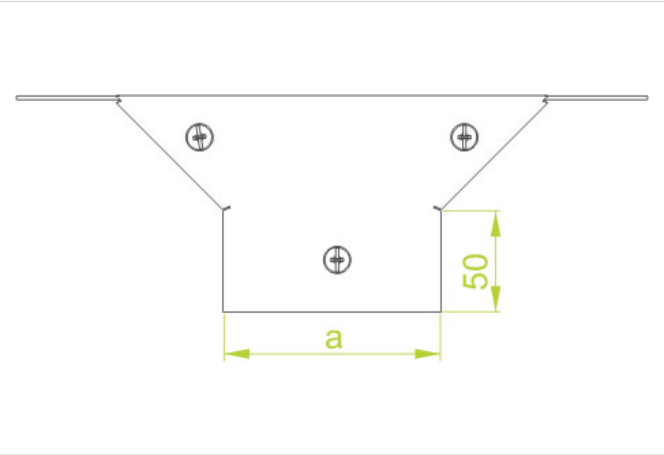

- Odbočenie káblových trás.

Materiál

- S - oceľ pozinkovaná metódou Sendzimir STN EN 10346:2015

Dostupné povrchové úpravy:

- F - žiarovo zinkovaná oceľ STN EN ISO 1461:2023
- E - nerezová oceľ

Doplňujúce informácie

- Montáž skrutkami SGKM6x14
- Vrátane krytov tvaroviek
- Vždy použite verziu produktu, ktorého hrúbka materiálu je rovnaká alebo väčšia ako je hrúbka rovného úseku trasy!

Verzie

Symbol	Hrúbka plechu	Katalógové číslo	Šírka a (mm)	Hmotnosť 1 ks (kg)	Množstvo (ks)
HRÚBKA PLECHU: 1.5 MM					
TDKMP50H50 S	1.5 mm	811605	50	0.63	2
TDKMP100H50 S	1.5 mm	811610	100	0.80	2
HRÚBKA PLECHU: 2.0 MM					
TDKMC200H50 S	2.0 mm	811720	200	1.28	2
TDKMC300H50 S	2.0 mm	811730	300	1.61	2
TDKMC400H50 S	2.0 mm	811740	400	1.94	2
TDKMC500H50 S	2.0 mm	811750	500	2.27	2
TDKMC600H50 S	2.0 mm	811760	600	2.60	2