# TDKM...H100 Prídavný T-kus

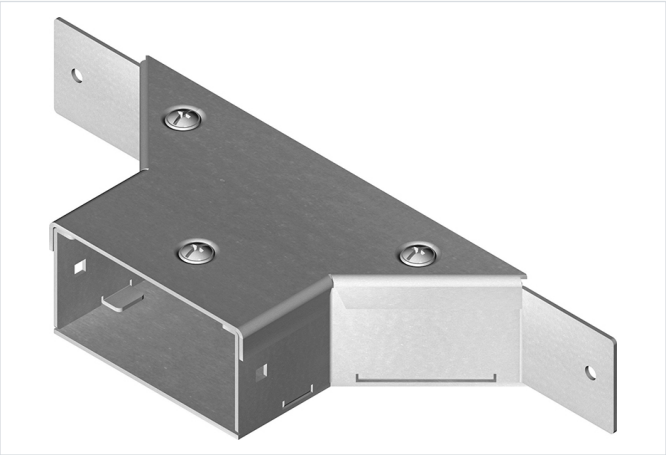

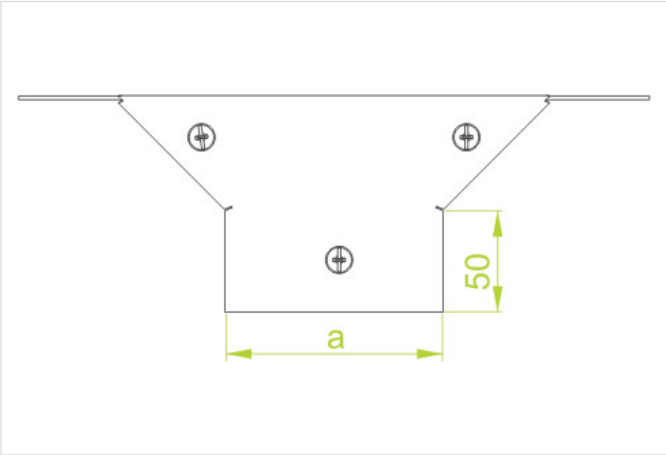


- Odbočenie káblových trás.

## Materiál

- S - oceľ pozinkovaná metódou Sendzimir STN EN 10346:2015

Dostupné povrchové úpravy:

- F - žiarovo zinkovaná oceľ STN EN ISO 1461:2023
- E - nerezová oceľ

## Doplňujúce informácie

- Montáž skrutkami SGKM6x14
- Vrátane krytov tvaroviek
- Vždy použite verziu produktu, ktorého hrúbka materiálu je rovnaká alebo väčšia ako je hrúbka rovného úseku trasy!

## Verzie

| Symbol | Hrúbka plechu | Katalógové číslo | Šírka a (mm) | Hmotnosť 1 ks (kg) | Množstvo (ks) |
|---|---|---|---|---|---|
| **HRÚBKA PLECHU: 1.5 MM** | | | | | |
| **TDKMP100H100 S** | 1.5 mm | 814910 | 100 | 0.87 | 2 |
| **HRÚBKA PLECHU: 2.0 MM** | | | | | |
| **TDKMC200H100 S** | 2.0 mm | 815020 | 200 | 1.40 | 2 |
| **TDKMC300H100 S** | 2.0 mm | 815030 | 300 | 1.72 | 2 |
| **TDKMC400H100 S** | 2.0 mm | 815040 | 400 | 2.05 | 2 |
| **TDKMC500H100 S** | 2.0 mm | 815050 | 500 | 2.38 | 2 |
| **TDKMC600H100 S** | 2.0 mm | 815060 | 600 | 2.71 | 2 |