TDKMC...H200... Prídavný T-kus

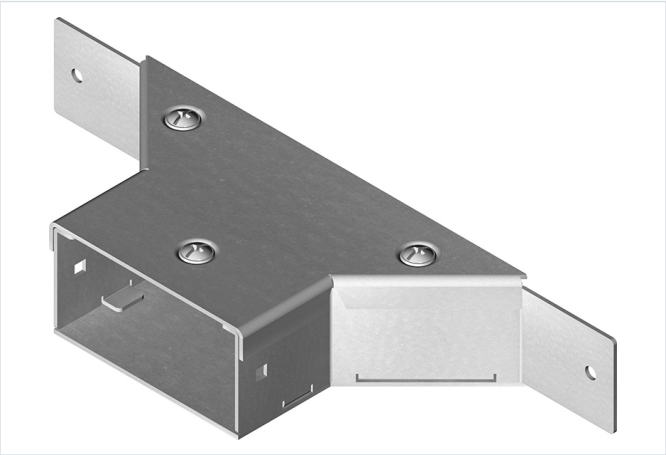

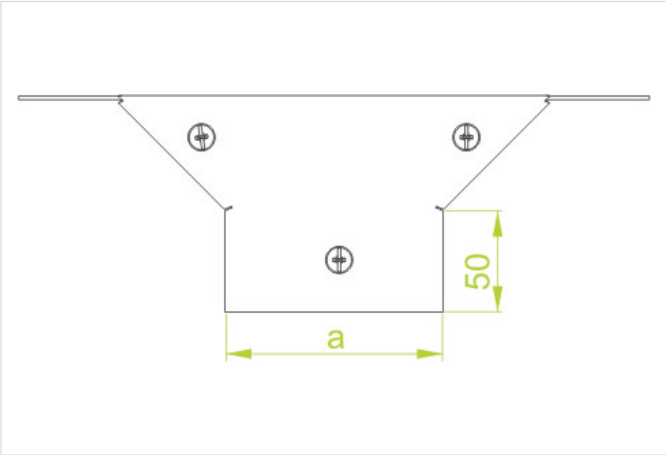

Hrúbka plechu: 2.0 mm

- Rozbočovanie káblových trás.

Materiál

- S - oceľ, pásová pozinkovaná metódou Sendzimir podľa STN EN 10346:2015

Dostupné povrchové úpravy:

- F – oceľ, žiarovo zinkovaná podľa STN EN ISO 1461:2011
- E2 - nerezová oceľ, trieda 1.4301 (AISI304)

Doplňujúce informácie

- Na montáž použite rovné spojky LKM... a sadu skrutiek
- SGKM6x14

Verzie

Symbol	Katalógové číslo	Šírka a (mm)	Hmotnosť 1 ks (kg)	Množstvo (ks)
TDKMC200H200 S	817520	200	1.62	2
TDKMC300H200 S	817530	300	1.95	2
TDKMC400H200 S	817540	400	2.28	2
TDKMC500H200 S	817550	500	2.60	2
TDKMC600H200 S	817560	600	2.93	2