Káblové nosné systémy › Káblové žľaby na napájanie strojov › H200

SMKMC200... Upevňovacia svorka



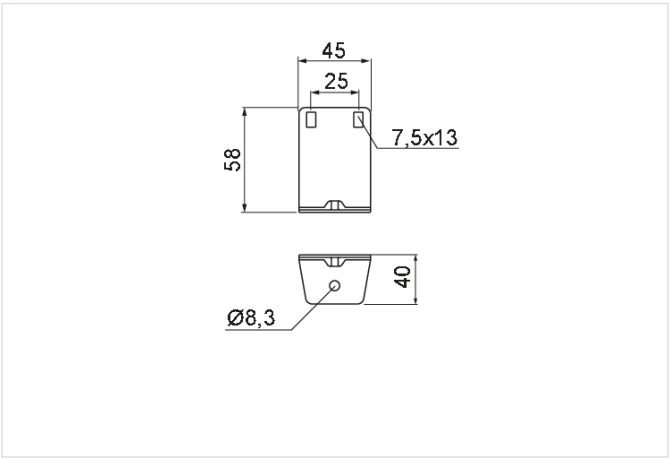

Hrúbka plechu: 2.0 mm

- Montáž káblových žľabov na podlahu

Materiál

- S - oceľ, pásová pozinkovaná metódou Sendzimir podľa STN EN 10346:2015

Dostupné povrchové úpravy:

- F - oceľ pozinkovaná povlakom zo zinkových lupienkov
- STN EN ISO 10683:2014
- E2 - nerezová oceľ, trieda 1.4301 (AISI304)

Doplňujúce informácie

- Na montáž použite sady skrutiek SGKM6x14

Verzie

Symbol	Katalógové číslo	Hmotnosť 1 ks (kg)	Množstvo (ks)
SMKMC200 S	810003	0.11	10