SMKMC100... Upevňovacia svorka

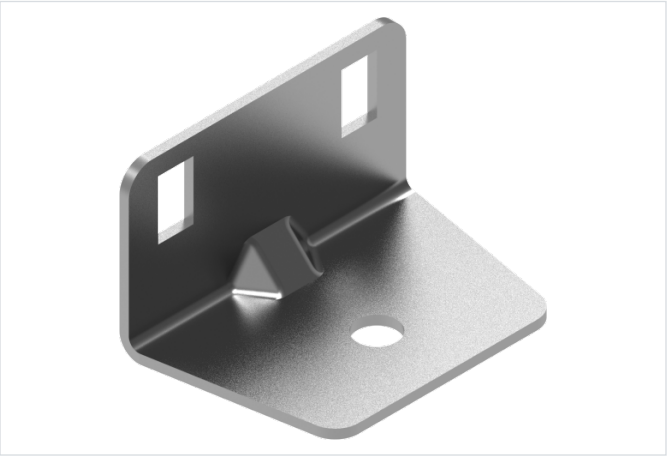

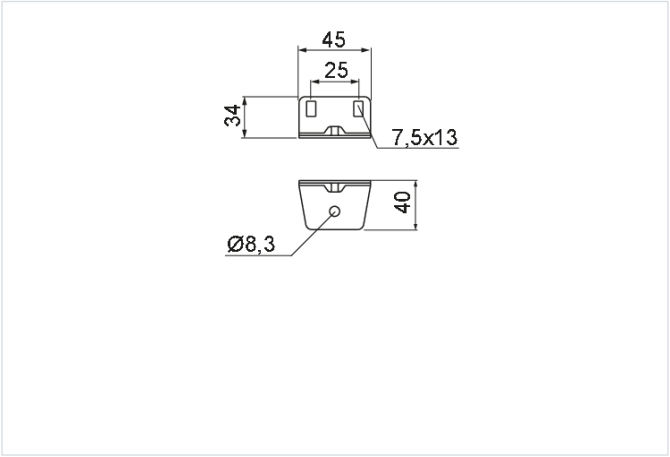

Hrúbka plechu: 2.0 mm

- Montáž žľabov na podklad.

Materiál

- S - oceľ pozinkovaná metódou Sendzimir STN EN 10346:2015

Dostupné povrchové úpravy:

- FP - zinkované metódou zinkových lamiel STN EN ISO 10683:2018
- E - nerezová oceľ

Doplňujúce informácie

- Na montáž so žľabmi použite skrutky SGKM6x14

Verzie

Symbol	Katalógové číslo	Hmotnosť 1 ks (kg)	Množstvo (ks)
SMKMC100 S	810002	0.07	10