Káblové nosné systémy › Káblové žľaby na napájanie strojov › H100

RKKMP...H100... Uhlová redukcia

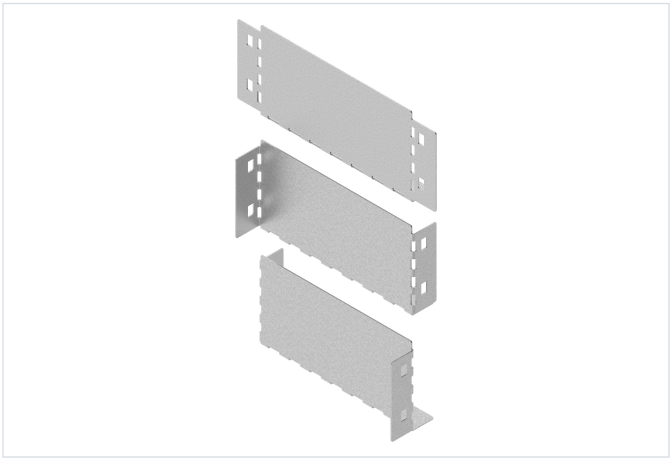

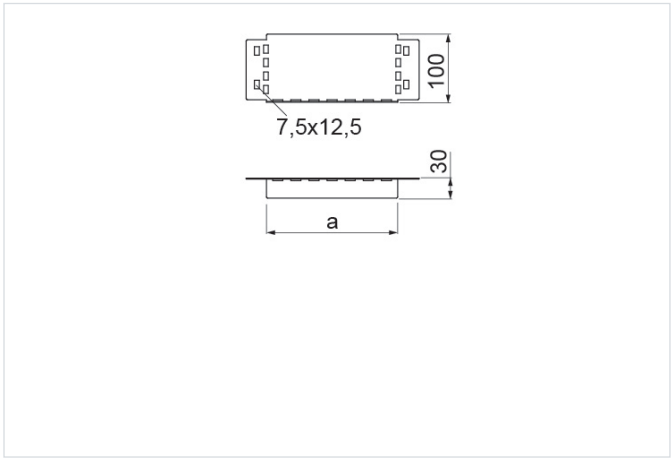

Hrúbka plechu: 1.5 mm

- Zmena šírky káblovej trasy.

Materiál

- S - oceľ pozinkovaná metódou Sendzimir STN EN 10346:2015

Dostupné povrchové úpravy:

- F - žiarovo zinkovaná oceľ STN EN ISO 1461:2023
- E - nerezová oceľ

Doplňujúce informácie

- Univerzálny prvok
- Možnosť vytvoriť ľavú aj pravú redukciu

Verzie

Symbol	Katalógové číslo	Šírka a (mm)	Hmotnosť 1 ks (kg)	Množstvo (ks)
RKKMP100H100 S	815110	100	0.23	2
RKKMP200H100 S	815120	200	0.40	2