Káblové nosné systémy › Káblové žľaby na napájanie strojov › H50

PSZKRT... Ryhovaný kryt žľabu so zámkom - žiarový zinok

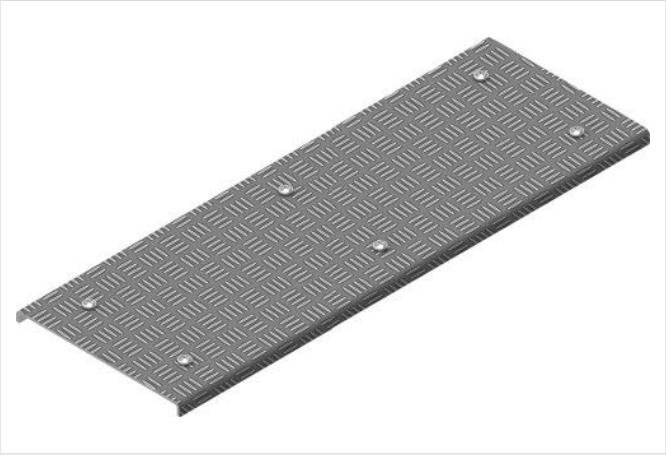

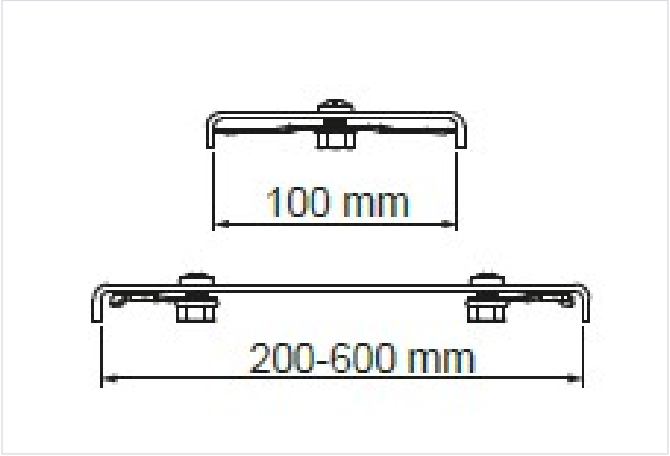

Hrúbka plechu: 3.0 mm

- Chráni káble pred poškodením. Vhodný na použitie v prašnom prostredí.
- Kryt pre podlahové káblové žľaby (protišmyková povrchová úprava).

Materiál

- F - žiarovo zinkovaná oceľ STN EN ISO 1461:2023

Verzie

Symbol	Katalógové číslo	Šírka a (mm)	Dĺžka L (mm)	Hmotnosť 1 m (kg)	Množstvo (ks)
PSZKRT100/2 F	107061	100	2 000	3.15	2
PSZKRT100/3 F	107071	100	3 000	3.15	2
PSZKRT200/2 F	107062	200	2 000	5.58	2
PSZKRT200/3 F	107072	200	3 000	5.58	2
PSZKRT300/2 F	107063	300	2 000	7.95	2
PSZKRT300/3 F	107073	300	3 000	7.95	2
PSZKRT400/2 F	107064	400	2 000	10.32	2
PSZKRT400/3 F	107074	400	3 000	10.32	2
PSZKRT500/2 F	107065	500	2 000	12.69	2
PSZKRT500/3 F	107075	500	3 000	12.69	2
PSZKRT600/2 F	107066	600	2 000	15.06	2
PSZKRT600/3 F	107076	600	3 000	15.06	2