LPKM...H50 Vertikálny oblúk 90°

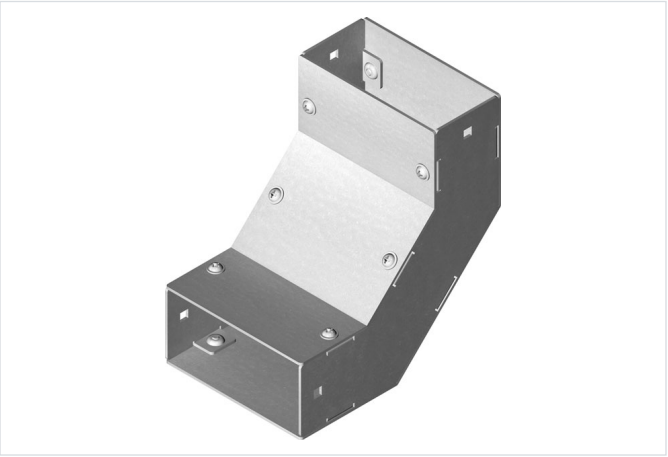

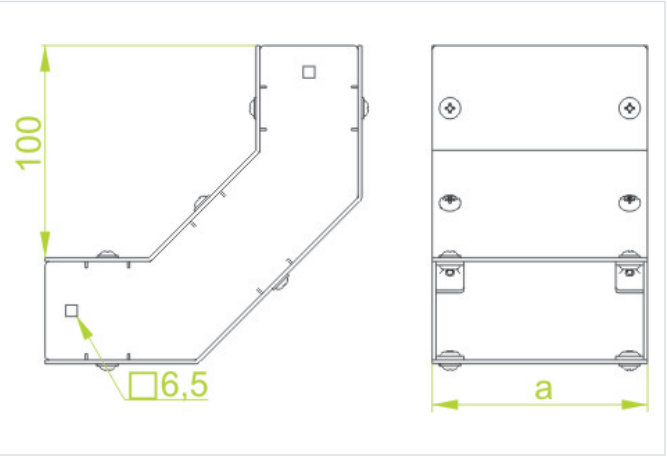

- Zmena smeru káblovej trasy.

Materiál

- S - oceľ pozinkovaná metódou Sendzimir STN EN 10346:2015

Dostupné povrchové úpravy:

- F - žiarovo zinkovaná oceľ STN EN ISO 1461:2023
- E - nerezová oceľ

Doplňujúce informácie

- Na montáž tvaroviek použite spojky LKM... a skrutky SGKM6x14
- Vrátane krytov tvaroviek
- Vždy použite verziu produktu, ktorého hrúbka materiálu je rovnaká alebo väčšia ako je hrúbka rovného úseku trasy!

Verzie

Symbol	Hrúbka plechu	Katalógové číslo	Šírka a (mm)	Hmotnosť 1 ks (kg)	Množstvo (ks)
HRÚBKA PLECHU: 1.5 MM					
LPKMP50H50 S	1.5 mm	812305	50	0.57	2
LPKMP100H50 S	1.5 mm	812310	100	0.91	2
HRÚBKA PLECHU: 2.0 MM					
LPKMC200H50 S	2.0 mm	812420	200	1.70	2
LPKMC300H50 S	2.0 mm	812430	300	2.36	2
LPKMC400H50 S	2.0 mm	812440	400	3.03	2
LPKMC500H50 S	2.0 mm	812450	500	3.70	2
LPKMC600H50 S	2.0 mm	812460	600	4.36	2