LPKMM...H100 Vertikálny oblúk 45°



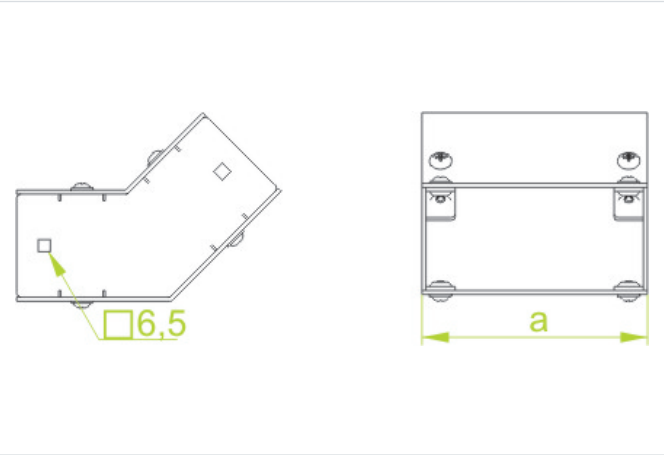

- Zmena smeru káblovej trasy.

Materiál

- S - oceľ pozinkovaná metódou Sendzimir STN EN 10346:2015

Dostupné povrchové úpravy:

- F - žiarovo zinkovaná oceľ STN EN ISO 1461:2023
- E - nerezová oceľ

Doplňujúce informácie

- Na montáž tvaroviek použite spojky LKM... a skrutky SGKM6x14
- Vrátane krytov tvaroviek
- Vždy použite verziu produktu, ktorého hrúbka materiálu je rovnaká alebo väčšia ako je hrúbka rovného úseku trasy!

Verzie

Symbol	Hrúbka plechu	Katalógové číslo	Šírka a (mm)	Hmotnosť 1 ks (kg)	Množstvo (ks)
HRÚBKA PLECHU: 1.5 MM					
LPKMMP100H100 S	1.5 mm	815810	100	0.85	2
HRÚBKA PLECHU: 2.0 MM					
LPKMMC200H100 S	2.0 mm	815920	200	1.54	2
LPKMMC300H100 S	2.0 mm	815930	300	2.05	2
LPKMMC400H100 S	2.0 mm	815940	400	2.56	2
LPKMMC500H100 S	2.0 mm	815950	500	3.06	2
LPKMMC600H100 S	2.0 mm	815960	600	3.57	2