LPKMMC...H200... Vertikálny oblúk 45°



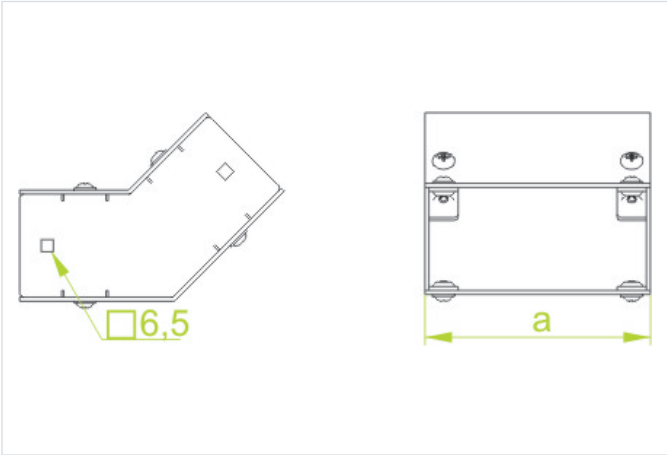

Hrúbka plechu: 2.0 mm

- Obchádzky pri vedení káblovej trasy.

Materiál

- S - oceľ, pásová pozinkovaná metódou Sendzimir podľa STN EN 10346:2015

Dostupné povrchové úpravy:

- F – oceľ, žiarovo zinkovaná podľa STN EN ISO 1461:2011
- E2 - nerezová oceľ, trieda 1.4301 (AISI304)

Doplňujúce informácie

- Na montáž použite rovné spojky LKM... a sadu skrutiek
- SGKM6x14

Verzie

Symbol	Katalógové číslo	Šírka a (mm)	Hmotnosť 1 ks (kg)	Množstvo (ks)
LPKMMC200H200 S	818020	200	2.37	2
LPKMMC300H200 S	818030	300	3.01	2
LPKMMC400H200 S	818040	400	3.65	2
LPKMMC500H200 S	818050	500	4.28	2
LPKMMC600H200 S	818060	600	4.92	2