Káblové nosné systémy › Káblové žľaby na napájanie strojov › H100

LKMP100H100... Rovná spojka

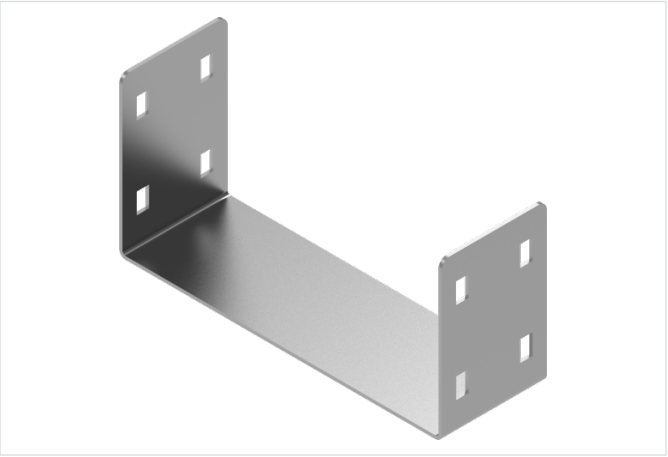

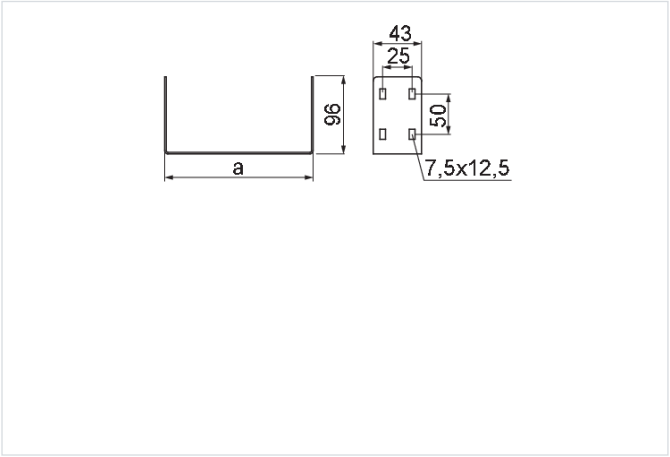

Hrúbka plechu: 1.5 mm

- Spájanie káblových trás.

Materiál

- S - oceľ pozinkovaná metódou Sendzimir STN EN 10346:2015

Dostupné povrchové úpravy:

- F - žiarovo zinkovaná oceľ STN EN ISO 1461:2023
- E - nerezová oceľ

Doplňujúce informácie

- Na montáž so žľabmi použite skrutky SGKM6x14

Verzie

Symbol	Katalógové číslo	Šírka a (mm)	Hmotnosť 1 ks (kg)	Množstvo (ks)
LKMP100H100 S	813710	95	0.36	2