LKMC...H100 Spojka žľabu

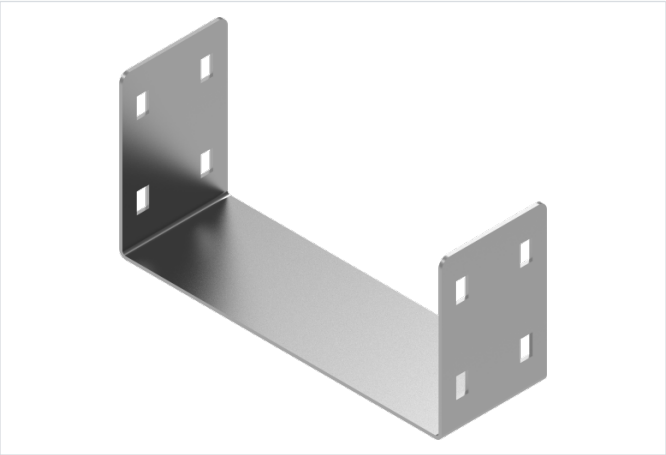

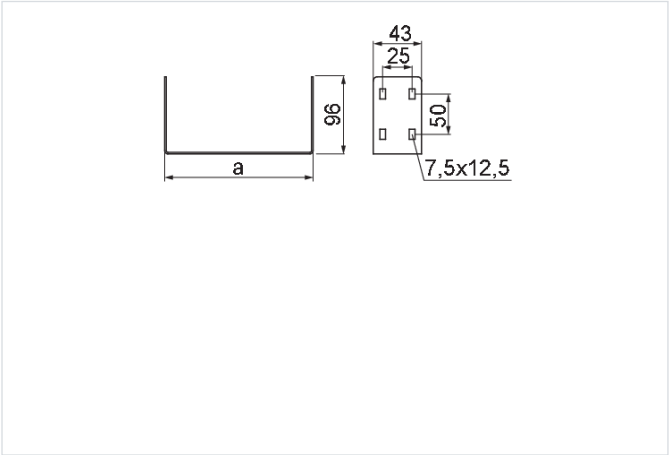

Hrúbka plechu: 2.0 mm
Nový výrobok: áno

- Spájanie žľabov a tvaroviek.

Materiál

- S - oceľ pozinkovaná metódou Sendzimir STN EN 10346:2015

Dostupné povrchové úpravy:

- F - žiarovo zinkovaná oceľ STN EN ISO 1461:2023
- E - nerezová oceľ

Doplňujúce informácie

- Na montáž so žľabmi použite skrutky SGKM6x14

Verzie

Symbol	Katalógové číslo	Šírka a (mm)	Hmotnosť 1 ks (kg)	Množstvo (ks)
LKMC200H100 S	813820	195	0.64	2
LKMC300H100 S	813830	295	0.80	2
LKMC400H100 S	813840	395	0.96	2
LKMC500H100 S	813850	495	1.12	2
LKMC600H100 S	813860	595	1.28	2