Káblové nosné systémy › Káblové žľaby na napájanie strojov › H100

LGMCH100... Kĺbová spojka

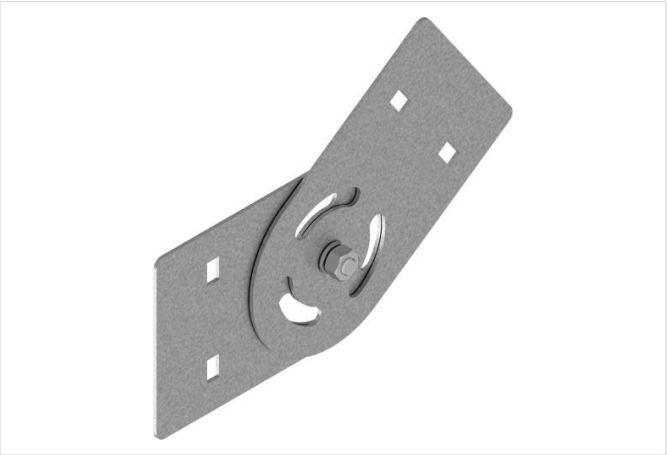

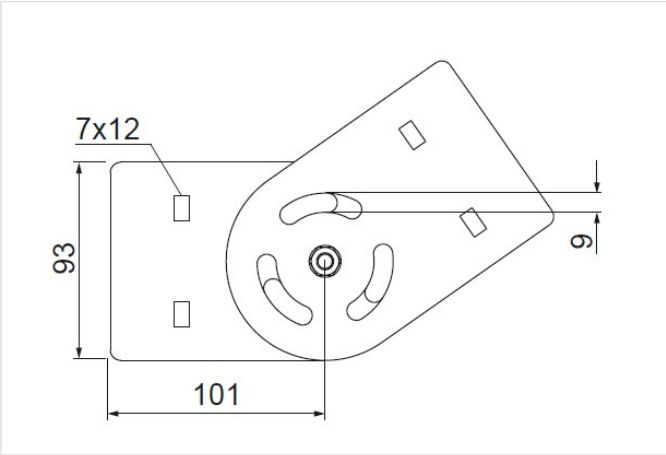

Hrúbka plechu: 2.0 mm

- Spájanie a zmena smeru trasy.

Materiál

- S - oceľ pozinkovaná metódou Sendzimir STN EN 10346:2015

Dostupné povrchové úpravy:

- F - žiarovo zinkovaná oceľ STN EN ISO 1461:2023
- E - nerezová oceľ

Doplňujúce informácie

- Na montáž so žľabmi použite skrutky SGKM6x14
- Plynulé nastavenie uhla v celom rozsahu

Verzie

Symbol	Katalógové číslo	Hmotnosť 1 ks (kg)	Množstvo (ks)
LGMCH100 S	810562	0.36	10