KRLDM...H100 Spodné koleno - ľavé

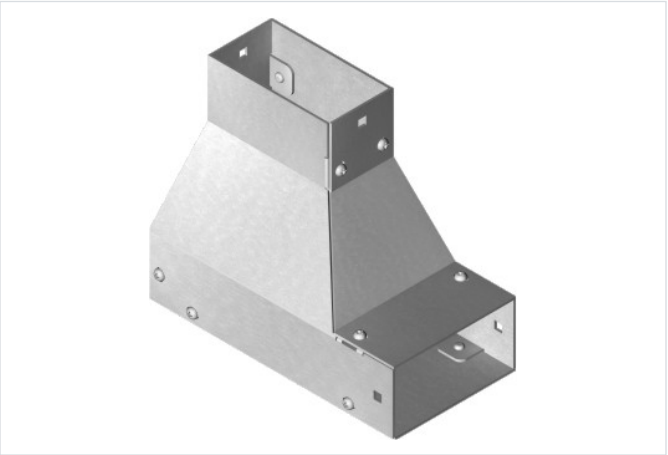

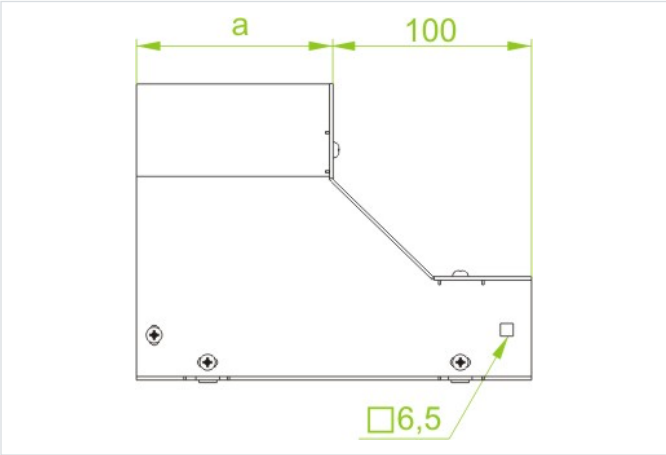

- Zmena smeru káblovej trasy.

Materiál

- S - oceľ pozinkovaná metódou Sendzimir STN EN 10346:2015

Dostupné povrchové úpravy:

- F - žiarovo zinkovaná oceľ STN EN ISO 1461:2023
- E - nerezová oceľ

Doplňujúce informácie

- Na montáž tvaroviek použite spojky LKM... a skrutky SGKM6x14
- Vrátane krytov tvaroviek
- Vždy použite verziu produktu, ktorého hrúbka materiálu je rovnaká alebo väčšia ako je hrúbka rovného úseku trasy!

Verzie

Symbol	Hrúbka plechu	Katalógové číslo	Šírka a (mm)	Hmotnosť 1 ks (kg)	Množstvo (ks)
HRÚBKA PLECHU: 1.5 MM					
KRLDMP100H100 S	1.5 mm	818810	100	1.89	2
HRÚBKA PLECHU: 2.0 MM					
KRLDMC200H100 S	2.0 mm	818820	200	3.72	2
KRLDMC300H100 S	2.0 mm	818830	300	6.37	2
KRLDMC400H100 S	2.0 mm	818840	400	9.61	2
KRLDMC500H100 S	2.0 mm	818850	500	13.42	2
KRLDMC600H100 S	2.0 mm	818860	600	17.74	2