KRLDMC...H200... Spodné koleno - ľavé

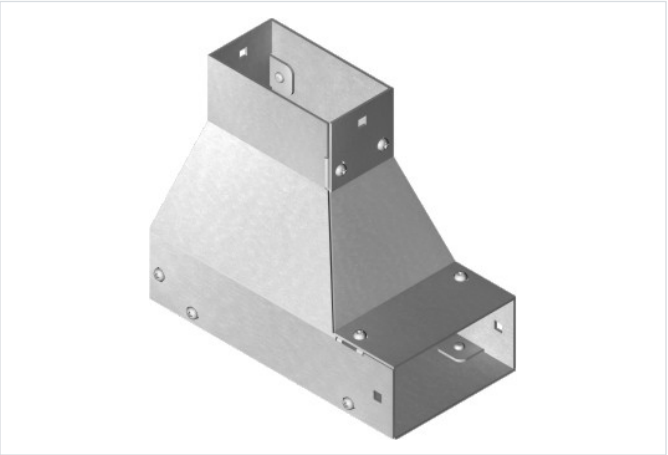

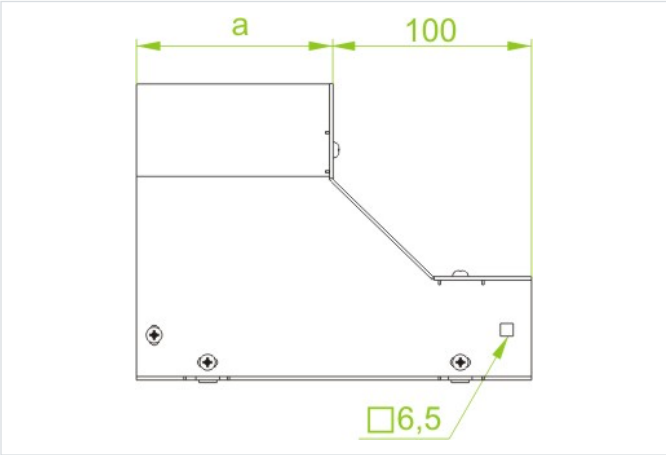

Hrúbka plechu: 2.0 mm

- Obchádzky pri vedení káblovej trasy.

Materiál

- S - oceľ, pásová pozinkovaná metódou Sendzimir podľa STN EN 10346:2015

Dostupné povrchové úpravy:

- F – oceľ, žiarovo zinkovaná podľa STN EN ISO 1461:2011
- E2 - nerezová oceľ, trieda 1.4301 (AISI304)

Doplňujúce informácie

- Na montáž použite rovné spojky LKM... a skrutku
- Sada SGKM6x14

Verzie

Symbol	Katalógové číslo	Šírka a (mm)	Hmotnosť 1 ks (kg)	Množstvo (ks)
KRLDMC200H200 S	819120	200	5.01	2
KRLDMC300H200 S	819130	300	8.30	2
KRLDMC400H200 S	819140	400	12.07	2
KRLDMC500H200 S	819150	500	16.21	2
KRLDMC600H200 S	819160	600	20.60	2