ZMW... Príchytka rebríka



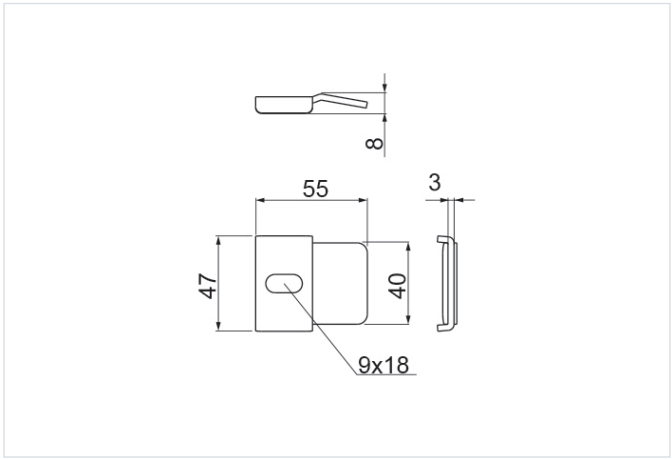

Hrúbka plechu: 3.0 mm

- Montáž rebríkov na stenové konzoly a kanály so šírkou 40 – 41 mm.

Materiál

- S - oceľ pozinkovaná metódou Sendzimir STN EN 10346:2015

Dostupné povrchové úpravy:

- FP - zinkované metódou zinkových lamiel STN EN ISO 10683:2018
- E - nerezová oceľ
- L - lakovanie v štandardnej farbe RAL

Verzie

Symbol	Katalógové číslo	Hmotnosť 1 ks (kg)	Množstvo (ks)
ZMW S	400800	0.05	100