# ZMD2... Montážna súprava rebríka - zinkové lamely

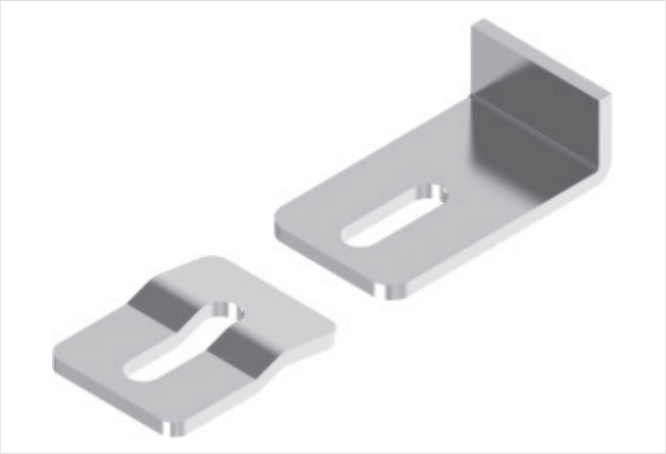

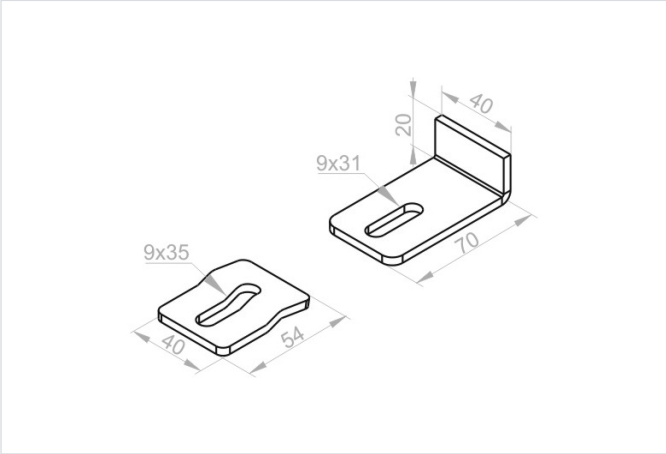


**Hrúbka plechu:** 4.0 mm

- Montáž rebríka priamo na stenu alebo kanál.

## Materiál

- FP - zinkované metódou zinkových lamiel STN EN ISO 10683:2018

Dostupné povrchové úpravy:

- E - nerezová oceľ
- L - lakovanie v štandardnej farbe RAL

## Verzie

| Symbol | Hmotnosť 1 ks (kg) | Katalógové číslo | Množstvo (ks) |
|---|---|---|---|
| **ZMD2 FP** | 0.16 | 405052 | 100 |

## Príklady použitia

