Káblové nosné systémy › Káblové rebríky › H45

ZMD1... Montážna súprava rebríka - zinkové lamely

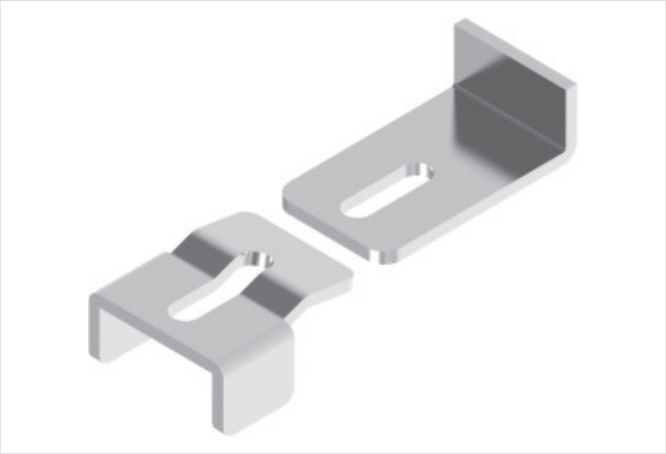

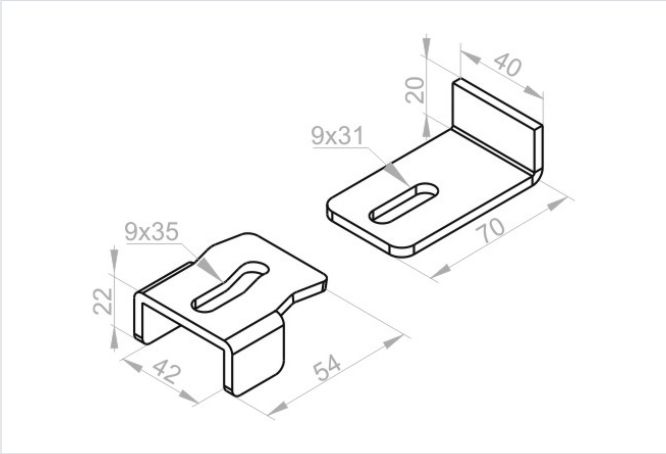

Hrúbka plechu: 4.0 mm

- Montáž rebríka na kanál alebo konzolu so šírkou 40 a 41 mm.

Materiál

- FP – zinkovaná metódou zinkových lupienkov STN EN ISO 10683:2018. Dostupné povrchové úpravy: E – nerezová oceľ, L – lakovanie v štandardnej farbe RAL

Doplňujúce informácie

- FP – zinkovaná metódou zinkových lupienkov STN EN ISO 10683:2018. Dostupné povrchové úpravy: E – nerezová oceľ, L – lakovanie v štandardnej farbe RAL

Verzie

Symbol	Katalógové číslo	Hmotnosť 1 ks (kg)	Množstvo (ks)
ZMD1 FP	405051	0.19	100

Príklady použitia

