Káblové nosné systémy › Káblové rebríky › H45

ZDKU... Klesanie univerzálne

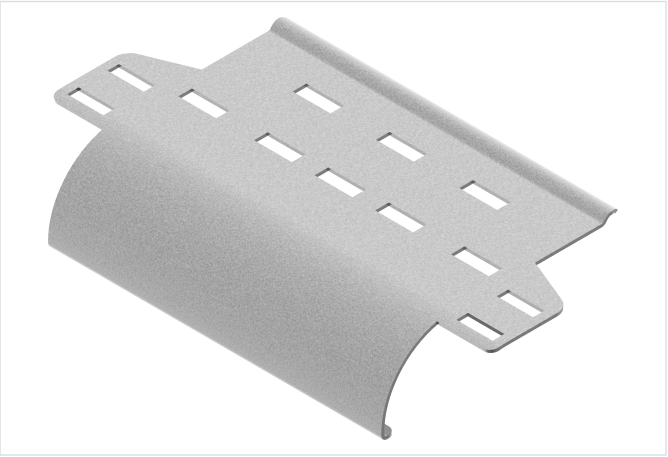

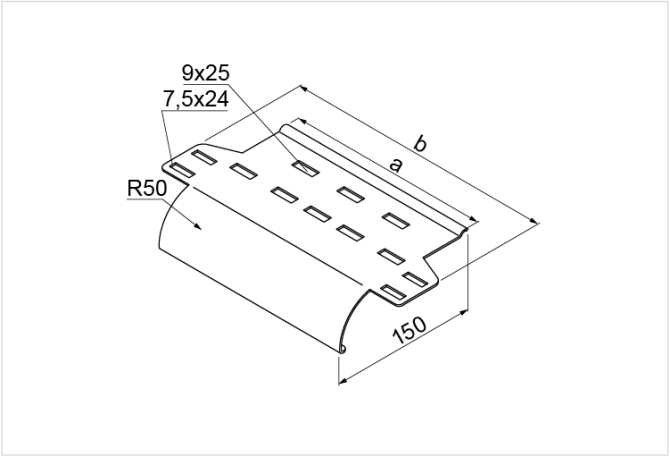

Hrúbka plechu: 1.5 mm

- Ochrana káblov pred poškodením pri zvode z káblových rebríkov, žľabov a samonosných rebríkov, ako aj žľabov ťažkého vonkajšieho systému.

Materiál

- S - oceľ pozinkovaná metódou Sendzimir STN EN 10346:2015

Dostupné povrchové úpravy:

- F - žiarovo zinkovaná oceľ STN EN ISO 1461:2023
- E - nerezová oceľ
- L - lakovanie v štandardnej farbe RAL

Doplňujúce informácie

Vlastnosti a výhody:

- Rýchle a univerzálne upevnenie ku káblovým rebríkom DK...,
- DU... a DS...
- Široký polomer výstupu kábla a hladký povrch pre káble pri výstupe z káblového rebríka
- Montáž bez náradia ako alternatíva k skrutkovaniu so sadou skrutiek SRM6x16

Verzie

Symbol	Katalógové číslo	Hmotnosť 1 ks (kg)	Rozmer a (mm)	Rozmer b (mm)	Množstvo (ks)
ZDKU200 S	406212	0.31	120	192	20
ZDKU300 S	406213	0.71	220	292	20
ZDKU400 S	406214	1.05	320	392	10
ZDKU500 S	406215	1.32	420	492	4
ZDKU600 S	406216	1.60	520	592	4

Príklady použitia

