UTM... Držiak trojuholníkový - Magnelis



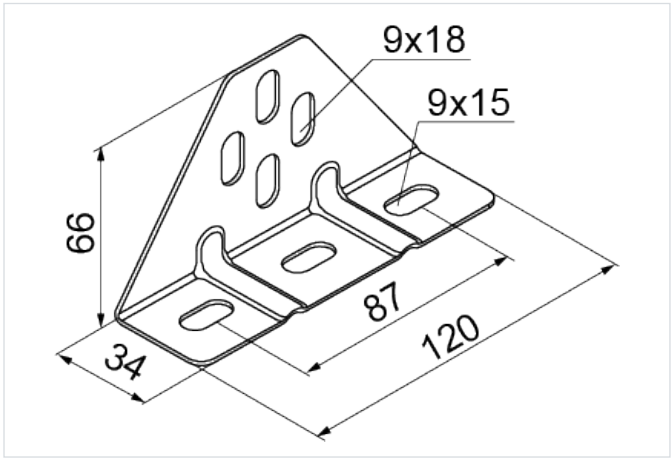

Hrúbka plechu: 2.0 mm
Nový výrobok: áno
Funkčná odolnosť v požiari: E-90

- Montáž žľabov a rebríkov v správnej vzdialenosti od steny. Montáž vertikálnych rebríkov.

Materiál

- MC - oceľ s povlakom Magnelis®

Verzie

Symbol	Katalógové číslo	Hmotnosť 1 ks (kg)	Množstvo (ks)
UTM MC	7517005	0.17	100