Káblové nosné systémy › Káblové rebríky › H45

UTM/UTMO... Držiak trojuholníkový



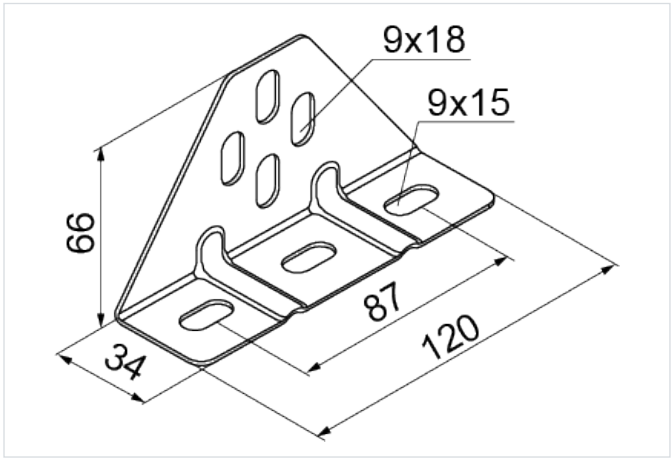

Hrúbka plechu: 2.0 mm
Funkčná odolnosť v požiari: E-90

- Montáž žľabov a rebríkov v správnej vzdialenosti od steny. Montáž vertikálnych rebríkov.

Materiál

- S - oceľ pozinkovaná metódou Sendzimir STN EN 10346:2015

Dostupné povrchové úpravy:

- F - žiarovo zinkovaná oceľ STN EN ISO 1461:2023
- E - nerezová oceľ
- L - lakovanie v štandardnej farbe RAL

Verzie

Symbol	Katalógové číslo	Hmotnosť 1 ks (kg)	Množstvo (ks)
UTM/UTMO S	751700	0.17	100