UKP2... Strmeňová príchytka - zinkové lamely



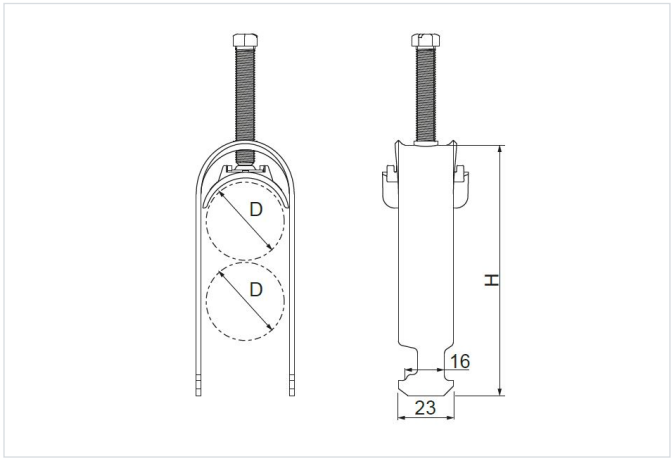

Nový výrobok: áno

- Montáž káblov pre rebríky DG..., DF..., DU..., DS..., vertikálne rebríky, priečky SDOC a nosné kanály CM...41H...

Materiál

- FP - zinkované metódou zinkových lamiel STN EN ISO 10683:2018

Dostupné povrchové úpravy:

- E - nerezová oceľ

Verzie

Symbol	Katalógové číslo	Rozmer D min. (mm)	Rozmer D max. (mm)	Rozmer H (mm)	Hmotnosť 1 ks (kg)	Množstvo (ks)
UKP2/8-12 FP	425854	8	12	70	0.03	150
UKP2/12-16 FP	425855	12	16	76	0.04	150
UKP2/16-22 FP	425856	16	22	80	0.05	150
UKP2/22-28 FP	425857	22	28	90	0.06	150
UKP2/28-34 FP	425858	28	34	105	0.07	100
UKP2/34-40 FP	425859	34	40	118	0.08	100
UKP2/40-46 FP	425860	40	46	132	0.10	100
UKP2/46-52 FP	425861	46	52	149	0.11	100
UKP2/52-58 FP	425862	52	58	158	0.12	100
UKP2/58-64 FP	425863	58	64	164	0.13	100
UKP2/64-70 FP	425864	64	70	170	0.14	100