TDDP...H100 Doplňujúci T-kus rebríka



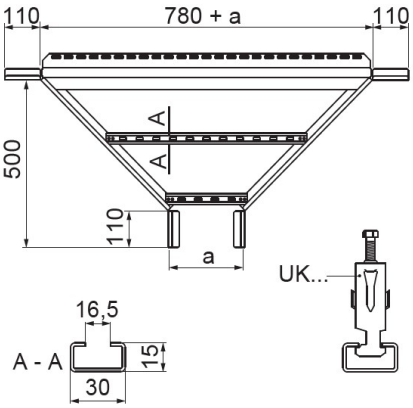

Hrúbka plechu: 1.5 mm
Nový výrobok: áno
rýchla montáž: áno

- Rozbočovanie káblovej trasy.

Materiál

- S - oceľ pozinkovaná metódou Sendzimir STN EN 10346:2015
- Dostupné povrchové úpravy: F – žiarovo zinkovaná oceľ STN EN ISO 1461:2023
- 02, E – nerezová oceľ, L – lakovanie v štandardnej farbe RAL

Doplňujúce informácie

- Na pripojenie tvarovky ku káblovému rebríku použite 16 sád skrutiek SGKM8x14
- Rýchla a stabilná montáž
- Montáž v ľubovoľnom bode existujúcej káblovej trasy
- Možnosť priskrutkovania priečok z káblového rebríka k spodnej časti prístavného T-kusu

Verzie

Symbol	Katalógové číslo	Šírka a=b (mm)	Hmotnosť 1 ks (kg)	Množstvo (ks)
TDDP100H100 S	457012	100	4.20	1
TDDP200H100 S	457022	200	4.46	1
TDDP300H100 S	457032	300	4.72	1
TDDP400H100 S	457042	400	4.98	1
TDDP500H100 S	457052	500	5.24	1
TDDP600H100 S	457062	600	5.47	1