TDDP...H60 Doplňujúci T-kus rebríka



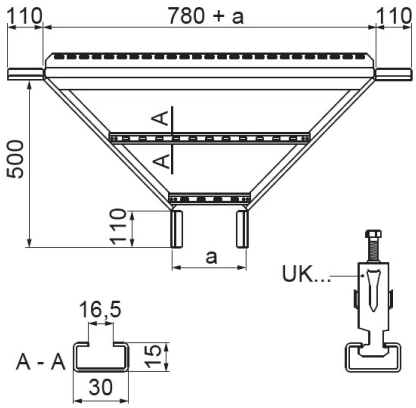

Hrúbka plechu: 1.5 mm
Nový výrobok: áno
rýchla montáž: áno

- Rozbočovanie káblovej trasy.

Materiál

- S - oceľ pozinkovaná metódou Sendzimir STN EN 10346:2015
- MC - oceľ s povlakom Magnelis®

Dostupné povrchové úpravy:

- F - žiarovo zinkovaná oceľ STN EN ISO 1461:2023
- E - nerezová oceľ
- L - lakovanie v štandardnej farbe RAL

Doplňujúce informácie

- Na pripojenie tvarovky ku káblovému rebríku použite 8 sád skrutiek SGKM8x14
- Rýchla a stabilná montáž
- Montáž v ľubovoľnom bode existujúcej káblovej trasy
- Možnosť priskrutkovania priečok z káblového rebríka k spodnej časti prístavného T-kusu

Verzie

Symbol	Katalógové číslo	Šírka a=b (mm)	Hmotnosť 1 ks (kg)	Množstvo (ks)
MATERIÁL: S - OCEĽ POZINKOVANÁ METÓDOU SENDZIMIR				
TDDP100H60 S	456012	100	3.49	1
TDDP200H60 S	456022	200	3.75	1
TDDP300H60 S	456032	300	4.01	1
TDDP400H60 S	456042	400	4.27	1
TDDP500H60 S	456052	500	4.53	1
TDDP600H60 S	456062	600	4.76	1
MATERIÁL: MC - OCEĽ S POVLAKOM MAGNELIS®				
TDDP100H60 MC	4560125	100	3.49	1
TDDP200H60 MC	4560225	200	3.75	1
TDDP300H60 MC	4560325	300	4.01	1
TDDP400H60 MC	4560425	400	4.27	1
TDDP500H60 MC	4560525	500	4.53	1
TDDP600H60 MC	4560625	600	4.76	1