TDDLP...H50 Doplňujúci T-kus rebríka



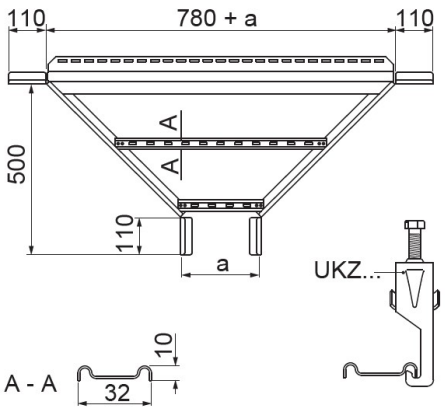

Hrúbka plechu: 1.5 mm
Nový výrobok: áno
rýchla montáž: áno

- Rozbočenie káblovej trasy.

Materiál

- S – oceľ pozinkovaná metódou Sendzimir STN EN 10346:2015

Na objednávku:

- F - oceľ žiarovo zinkovaná ponorom STN EN ISO 1461:2023
- E - nerezová oceľ
- L - lakovanie v štandardnej palete RAL

Doplňujúce informácie

- Na spojenie tvarovky s káblovým rebríkom použite 8 sád skrutiek SGKM8x14
- Rýchla a stabilná montáž
- Montáž v ľubovoľnom bode existujúcej káblovej trasy
- Možnosť priskrutkovania priečok z káblového rebríka k spodnej časti prístavného T-kusu
- Priečky prispôsobené na montáž káblových úchytiek UKZ/UKZO... a UKZP...

Verzie

Symbol	Katalógové číslo	Šírka a=b (mm)	Hmotnosť 1 ks (kg)	Množstvo (ks)
TDDLP100H50 S	455013	100	3.31	1
TDDLP200H50 S	455023	200	3.57	1
TDDLP300H50 S	455033	300	3.83	1
TDDLP400H50 S	455043	400	4.09	1
TDDLP500H50 S	455053	500	4.35	1
TDDLP600H50 S	455063	600	4.58	1