# TDDLP...H60 Doplňujúci T-kus rebríka



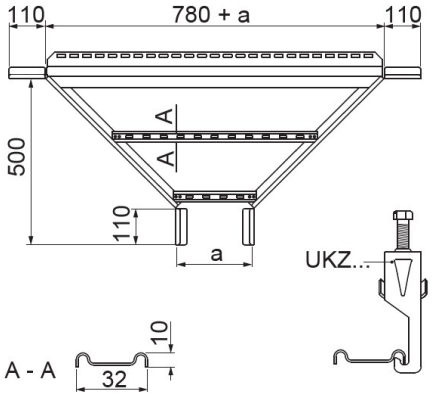


**Hrúbka plechu:** 1.5 mm
**Nový výrobok:** áno
**rýchla montáž:** áno

- Rozbočenie káblovej trasy.

## Materiál

- S – oceľ pozinkovaná metódou Sendzimir STN EN 10346:2015

Na objednávku:

- F - oceľ žiarovo zinkovaná ponorom STN EN ISO 1461:2023
- E - nerezová oceľ
- L - lakovanie v štandardnej palete RAL

## Doplňujúce informácie

- Na spojenie tvarovky s káblovým rebríkom použite 8 sád skrutiek SGKM8x14
- Rýchla a stabilná montáž
- Montáž v ľubovoľnom bode existujúcej káblovej trasy
- Možnosť priskrutkovania priečok z káblového rebríka k spodnej časti prístavného T-kusu
- Priečky prispôsobené na montáž káblových úchytiek UKZ/UKZO... a UKZP...

## Verzie

| Symbol | Katalógové číslo | Šírka a=b (mm) | Hmotnosť 1 ks (kg) | Množstvo (ks) |
|---|---|---|---|---|
| **TDDLP100H60 S** | 456013 | 100 | 3.49 | 1 |
| **TDDLP200H60 S** | 456023 | 200 | 3.75 | 1 |
| **TDDLP300H60 S** | 456033 | 300 | 4.01 | 1 |
| **TDDLP400H60 S** | 456043 | 400 | 4.27 | 1 |
| **TDDLP500H60 S** | 456053 | 500 | 4.53 | 1 |
| **TDDLP600H60 S** | 456063 | 600 | 4.76 | 1 |