Káblové nosné systémy › Káblové rebríky › H45

SUK2... Separátor káblov - zinkové lamely



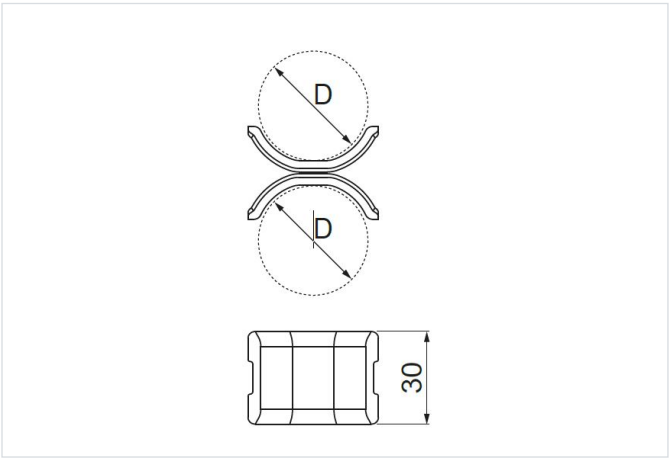

Nový výrobok: áno
rýchla montáž: áno
Montáž bez nástrojov: áno

- Oddelenie káblov upevnených v príchytkách UK/UKO2... a UKZ/UKZO2...

Materiál

- FP - zinkované metódou zinkových lamiel STN EN ISO 10683:2018

Dostupné povrchové úpravy:

- E - nerezová oceľ

Doplňujúce informácie

- Lepšie upnutie kábla
- Stabilnejšia montáž

Verzie

Symbol	Katalógové číslo	Rozmer D min. (mm)	Rozmer D max. (mm)	Hmotnosť 1 ks (kg)	Množstvo (ks)
SUK2/8-12 FP	801448	8	12	0.01	100
SUK2/12-16 FP	801449	12	16	0.02	100
SUK2/16-22 FP	801501	16	22	0.02	100
SUK2/22-28 FP	801601	22	28	0.02	100
SUK2/28-34 FP	801701	28	34	0.03	100
SUK2/34-40 FP	801801	34	40	0.03	100
SUK2/40-46 FP	802101	40	46	0.03	100
SUK2/46-52 FP	802001	46	52	0.03	100
SUK2/52-58 FP	802202	52	58	0.04	100
SUK2/58-64 FP	802203	58	64	0.04	100
SUK2/64-70 FP	802204	64	70	0.04	100

Príklady použitia

