SDOC... Priečka



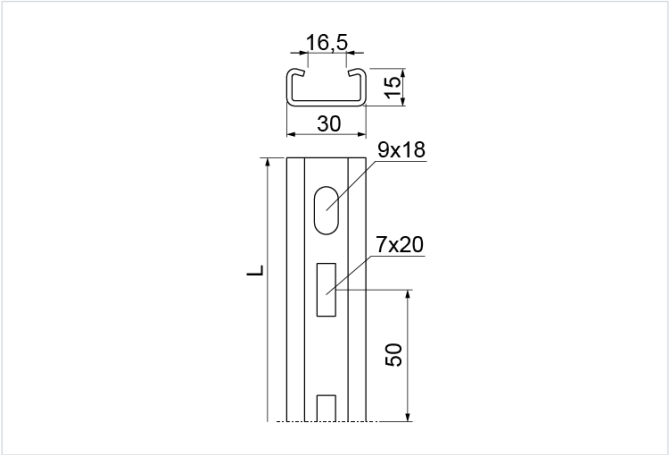

Hrúbka plechu: 2.0 mm
Funkčná odolnosť v požiari: E-90

- Priame upevnenie elektrických káblov na stenu vertikálne alebo horizontálne a na strop pomocou káblových úchytiek UK1/UKO1... alebo UKP...

Materiál

- S - oceľ pozinkovaná metódou Sendzimir STN EN 10346:2015

Dostupné povrchové úpravy:

- F - žiarovo zinkovaná oceľ STN EN ISO 1461:2023
- E - nerezová oceľ
- L - lakovanie v štandardnej farbe RAL

Verzie

Symbol	Dĺžka L (mm)	Hmotnosť 1 ks (kg)	Katalógové číslo	Množstvo (ks)
SDOC100 S	90	0.08	800110	50
SDOC200 S	190	0.17	800120	50
SDOC300 S	290	0.26	800130	50
SDOC400 S	390	0.35	800140	30
SDOC500 S	490	0.44	800150	30
SDOC600 S	590	0.53	800160	20
SDOC800 S	790	0.71	800180	10
SDOC1000 S	990	0.89	800190	10