Káblové nosné systémy › Káblové rebríky › Príslušenstvo

SDD... Priečka



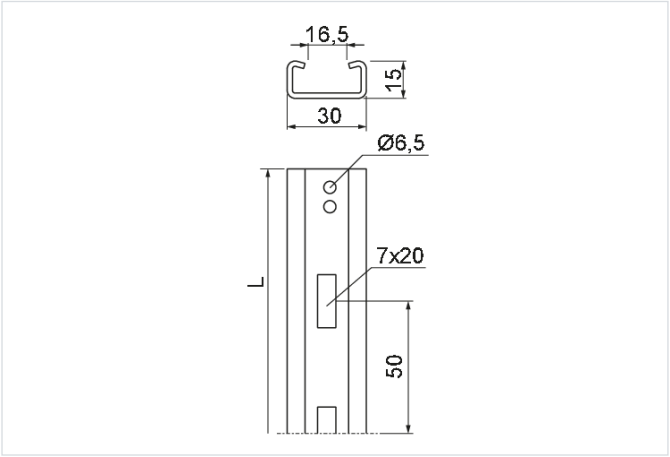

Nový výrobok: áno

- Na samostatnú montáž rebríkov kompletných s bočnicami.
- Na samostatnú montáž tvaroviek.

Materiál

- S - oceľ pozinkovaná metódou Sendzimir STN EN 10346:2015

Dostupné povrchové úpravy:

- F - žiarovo zinkovaná oceľ STN EN ISO 1461:2023
- E - nerezová oceľ
- L - lakovanie v štandardnej farbe RAL

Verzie

Symbol	Dĺžka L (mm)	Katalógové číslo	Hmotnosť 1 ks (kg)	Množstvo (ks)
SDD100 S	95	404161	0.05	50
SDD200 S	195	404162	0.11	50
SDD300 S	295	404163	0.16	50
SDD400 S	395	404164	0.22	50
SDD500 S	495	404165	0.27	50
SDD600 S	595	404166	0.32	50