RDLP...H45 Redukcia rebríka pravá



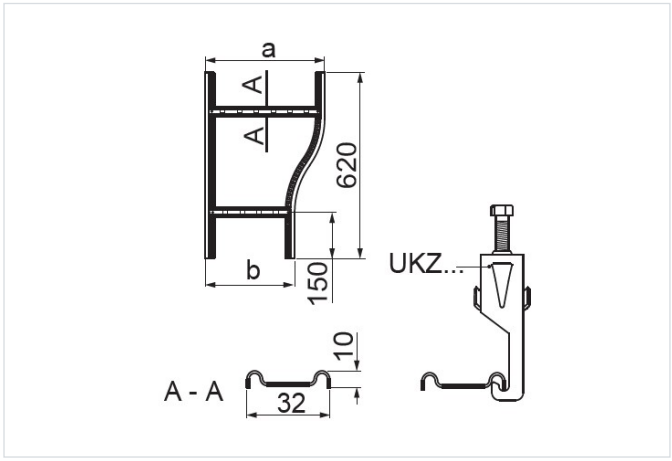

- Zmena šírky káblovej trasy.

Materiál

- S – oceľ pozinkovaná metódou Sendzimir STN EN 10346:2015

Na objednávku:

- F - oceľ žiarovo zinkovaná ponorom STN EN ISO 1461:2023
- E - nerezová oceľ
- L - lakovanie v štandardnej palete RAL

Doplňujúce informácie

- Na montáž použite 4 spojky LDCH... a 16 sád skrutiek SGKM8x14 alebo SGM8x14
- Priečky prispôsobené na montáž káblových úchytiek UKZ/UKZO... a UKZP...
- Pri netypových objednávkach je potrebné uviesť rozmer a a b
- Vždy použite verziu produktu, ktorého hrúbka materiálu je rovnaká alebo väčšia ako je hrúbka rovného úseku trasy!

Verzie

Symbol	Hrúbka plechu	Šírka a (mm)	Šírka b (mm)	Hmotnosť 1 ks (kg)	Katalógové číslo	Množstvo (ks)
HRÚBKA PLECHU: 1.5 MM						
RDLPP200/100H45 S	1.5 mm	200	100	1.34	448731	2
RDLPP300/200H45 S	1.5 mm	300	200	1.50	448741	2
RDLPP400/300H45 S	1.5 mm	400	300	1.68	448251	2
RDLPP500/400H45 S	1.5 mm	500	400	1.86	448261	2
RDLPP600/500H45 S	1.5 mm	600	500	2.02	448271	2
HRÚBKA PLECHU: 2.0 MM						
RDLPC200/100H45 S	2.0 mm	200	100	1.77	448821	2
RDLPC300/200H45 S	2.0 mm	300	200	2.01	448831	2
RDLPC400/300H45 S	2.0 mm	400	300	2.24	448341	2
RDLPC500/400H45 S	2.0 mm	500	400	2.48	448451	2
RDLPC600/500H45 S	2.0 mm	600	500	2.70	448561	2