RDLP...H80 Redukcia rebríka pravá



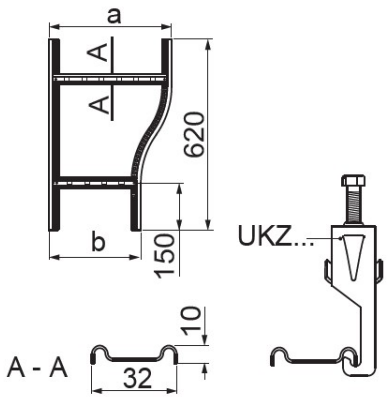

- Zmena šírky káblovej trasy.

Materiál

- S – oceľ pozinkovaná metódou Sendzimir STN EN 10346:2015

Na objednávku:

- F - oceľ žiarovo zinkovaná ponorom STN EN ISO 1461:2023
- E - nerezová oceľ
- L - lakovanie v štandardnej palete RAL

Doplňujúce informácie

- Na montáž použite 4 spojky LDCH... a 16 sád skrutiek SGKM8x14 alebo SGM8x14
- Priečky prispôsobené na montáž káblových úchytiek UKZ/UKZO... a UKZP...
- Pri netypových objednávkach je potrebné uviesť rozmer a a b
- Vždy použite verziu produktu, ktorého hrúbka materiálu je rovnaká alebo väčšia ako je hrúbka rovného úseku trasy!

Verzie

Symbol	Hrúbka plechu	Šírka a (mm)	Šírka b (mm)	Hmotnosť 1 ks (kg)	Katalógové číslo	Množstvo (ks)
HRÚBKA PLECHU: 1.5 MM						
RDLPP200/100H80 S	1.5 mm	200	100	1.83	498021	1
RDLPP300/200H80 S	1.5 mm	300	200	1.99	498031	1
RDLPP400/300H80 S	1.5 mm	400	300	2.17	498041	1
RDLPP500/400H80 S	1.5 mm	500	400	2.35	498051	1
RDLPP600/500H80 S	1.5 mm	600	500	2.51	498061	1
HRÚBKA PLECHU: 2.0 MM						
RDLPC200/100H80 S	2.0 mm	200	100	2.44	498221	1
RDLPC300/200H80 S	2.0 mm	300	200	2.65	498231	1
RDLPC400/300H80 S	2.0 mm	400	300	2.89	498241	1
RDLPC500/400H80 S	2.0 mm	500	400	3.13	498251	1
RDLPC600/500H80 S	2.0 mm	600	500	3.34	498261	1