RDL...H45N Redukcia rebríka ľavá



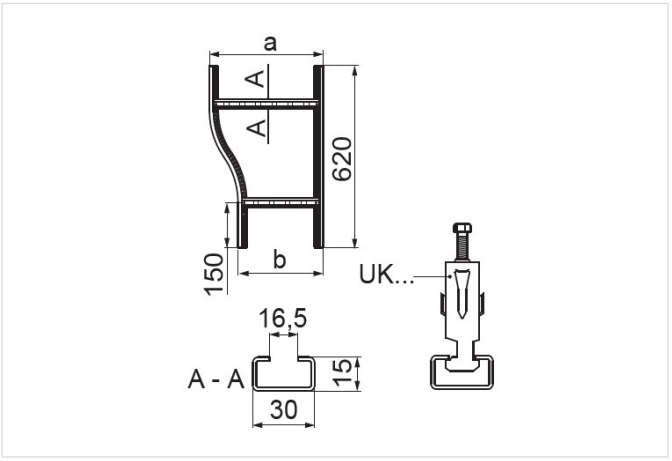

Funkčná odolnosť v požiari: E-90

- Zužovanie/rozširovanie šírky káblových trás

Materiál

- S - oceľ pozinkovaná metódou Sendzimir STN EN 10346:2015

Dostupné povrchové úpravy:

- F - žiarovo zinkovaná oceľ STN EN ISO 1461:2023
- E - nerezová oceľ
- L - lakovanie v štandardnej farbe RAL

Doplňujúce informácie

- Na montáž použite 4 rovné spojky LDCH... a 16 sád skrutiek SGKM8x14 alebo SGM8x14
- V prípade špeciálnych objednávok uveďte rozmery a a b.
- Vždy použite verziu produktu, ktorého hrúbka materiálu je rovnaká alebo väčšia ako je hrúbka rovného úseku trasy!

Verzie

Symbol	Hrúbka plechu	Šírka a (mm)	Šírka b (mm)	Hmotnosť 1 ks (kg)	Katalógové číslo	Množstvo (ks)
HRÚBKA PLECHU: 1.5 MM						
RDLP200/100H45N S	1.5 mm	200	100	1.34	448220	2
RDLP300/200H45N S	1.5 mm	300	200	1.50	448230	2
RDLP400/300H45N S	1.5 mm	400	300	1.68	448040	2
RDLP500/400H45N S	1.5 mm	500	400	1.86	448050	2
RDLP600/500H45N S	1.5 mm	600	500	2.02	448060	2
HRÚBKA PLECHU: 2.0 MM						
RDLC200/100H45N S	2.0 mm	200	100	1.77	448420	2
RDLC300/200H45N S	2.0 mm	300	200	2.01	448430	2
RDLC400/300H45N S	2.0 mm	400	300	2.24	448140	2
RDLC500/400H45N S	2.0 mm	500	400	2.48	448150	2
RDLC600/500H45N S	2.0 mm	600	500	2.70	448160	2