RDL...H100N Redukcia rebríka ľavá

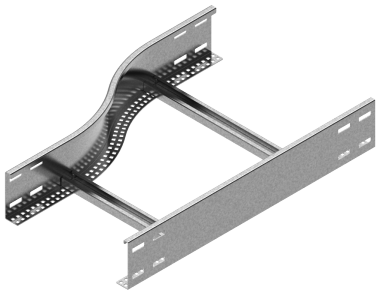

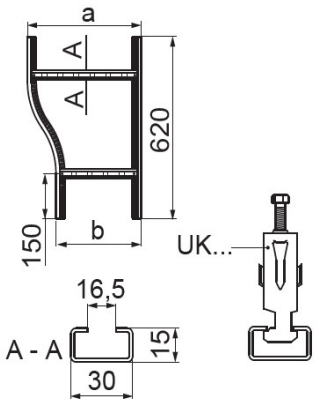

- Zmena šírky káblovej trasy.

Materiál

- S - oceľ pozinkovaná metódou Sendzimir STN EN 10346:2015

Dostupné povrchové úpravy:

- F - žiarovo zinkovaná oceľ STN EN ISO 1461:2023
- E - nerezová oceľ
- L - lakovanie v štandardnej farbe RAL

Doplňujúce informácie

- Na montáž použite 4 spojky LDPH... alebo LDCH... a 32 sád skrutiek SGKM8x14 alebo SGM8x14
- Pri neštandardných objednávkach uveďte rozmer a a b
- Vždy použite verziu produktu, ktorého hrúbka materiálu je rovnaká alebo väčšia ako je hrúbka rovného úseku trasy!

Verzie

Symbol	Hrúbka plechu	Šírka a (mm)	Šírka b (mm)	Hmotnosť 1 ks (kg)	Katalógové číslo	Množstvo (ks)
HRÚBKA PLECHU: 1.5 MM						
RDLP200/100H100N S	1.5 mm	200	100	2.11	493020	1
RDLP300/200H100N S	1.5 mm	300	200	2.28	493030	1
RDLP400/300H100N S	1.5 mm	400	300	2.46	493040	1
RDLP500/400H100N S	1.5 mm	500	400	2.64	493050	1
RDLP600/500H100N S	1.5 mm	600	500	2.70	493060	1
HRÚBKA PLECHU: 2.0 MM						
RDLC200/100H100N S	2.0 mm	200	100	2.81	493220	1
RDLC300/200H100N S	2.0 mm	300	200	3.04	493230	1
RDLC400/300H100N S	2.0 mm	400	300	3.28	493240	1
RDLC500/400H100N S	2.0 mm	500	400	3.52	493250	1
RDLC600/500H100N S	2.0 mm	600	500	3.73	493260	1