RDL...H60N Redukcia rebríka ľavá



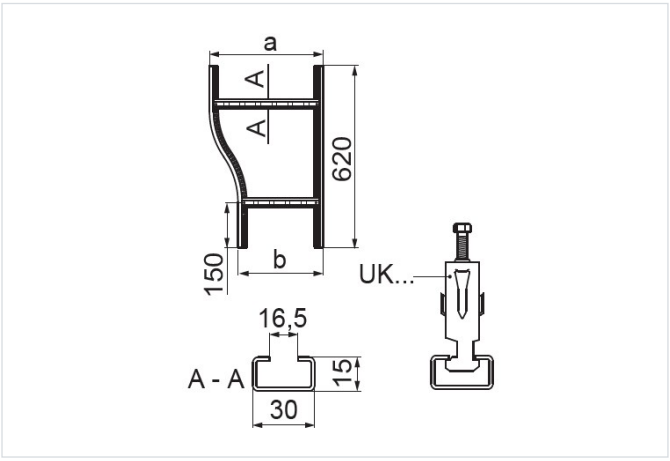

Funkčná odolnosť v požiari: E-90

- Zmena šírky káblovej trasy.

Materiál

- S - oceľ pozinkovaná metódou Sendzimir STN EN 10346:2015

Dostupné povrchové úpravy:

- F - žiarovo zinkovaná oceľ STN EN ISO 1461:2023
- E - nerezová oceľ
- L - lakovanie v štandardnej farbe RAL

Doplňujúce informácie

- Na montáž použite 4 spojky LDPH60 alebo LDC/LDOCH60 a 16 sád skrutiek SGKM8x14 alebo SGM8x14
- Pri neštandardných objednávkach uveďte rozmer a a b
- Vždy použite verziu produktu, ktorého hrúbka materiálu je rovnaká alebo väčšia ako je hrúbka rovného úseku trasy!

Verzie

Symbol	Hrúbka plechu	Šírka a (mm)	Šírka b (mm)	Hmotnosť 1 ks (kg)	Katalógové číslo	Množstvo (ks)
HRÚBKA PLECHU: 1.5 MM						
RDLP200/100H60N S	1.5 mm	200	100	1.56	468220	2
RDLP300/200H60N S	1.5 mm	300	200	1.73	468230	2
RDLP400/300H60N S	1.5 mm	400	300	1.91	468040	2
RDLP500/400H60N S	1.5 mm	500	400	2.09	468050	2
RDLP600/500H60N S	1.5 mm	600	500	2.25	468060	2
HRÚBKA PLECHU: 2.0 MM						
RDLC200/100H60N S	2.0 mm	200	100	2.08	468420	2
RDLC300/200H60N S	2.0 mm	300	200	2.30	468430	2
RDLC400/300H60N S	2.0 mm	400	300	2.55	468140	2
RDLC500/400H60N S	2.0 mm	500	400	2.78	468150	2
RDLC600/500H60N S	2.0 mm	600	500	3.01	468160	2