RDL...H50N Redukcia rebríka ľavá



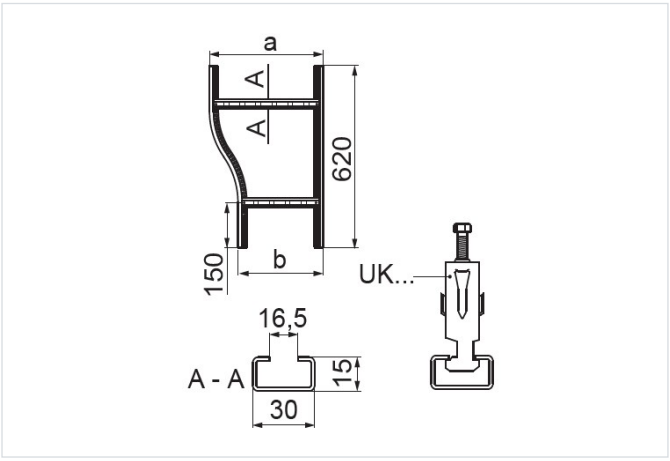

- Zužovanie/rozširovanie šírky káblových trás

Materiál

- Oceľ, pásovo zinkovaná metódou Sendzimir podľa STN EN 10346:2015 (SG)

Dostupné povrchové úpravy:

- F – oceľ, žiarovo zinkovaná podľa STN EN ISO 1461:2011 (HDG)
- E2 - nerezová oceľ, trieda 1.4301 (AISI304)
- L - práškové lakovanie v celej škále farieb (PC)

Doplňujúce informácie

- Na montáž použite 4 rovné spojky LDCH... a 16 sád skrutiek SGKM8x14 alebo SGM8x14
- V prípade špeciálnych objednávok uveďte rozmery a a b.
- Vždy použite verziu produktu, ktorého hrúbka materiálu je rovnaká alebo väčšia ako je hrúbka rovného úseku trasy!

Verzie

Symbol	Hrúbka plechu	Šírka a (mm)	Šírka b (mm)	Hmotnosť 1 ks (kg)	Katalógové číslo	Množstvo (ks)
HRÚBKA PLECHU: 1.5 MM						
RDLP200/100H50N S	1.5 mm	200	100	1.47	458220	2
RDLP300/200H50N S	1.5 mm	300	200	1.63	458230	2
RDLP400/300H50N S	1.5 mm	400	300	1.81	458040	2
RDLP500/400H50N S	1.5 mm	500	400	1.99	458050	2
RDLP600/500H50N S	1.5 mm	600	500	2.15	458060	2
HRÚBKA PLECHU: 2.0 MM						
RDLC200/100H50N S	2.0 mm	200	100	1.96	458420	2
RDLC300/200H50N S	2.0 mm	300	200	2.17	458430	2
RDLC400/300H50N S	2.0 mm	400	300	2.41	458140	2
RDLC500/400H50N S	2.0 mm	500	400	2.65	458150	2
RDLC600/500H50N S	2.0 mm	600	500	2.87	458160	2