RDLL...H50 Redukcia rebríka ľavá



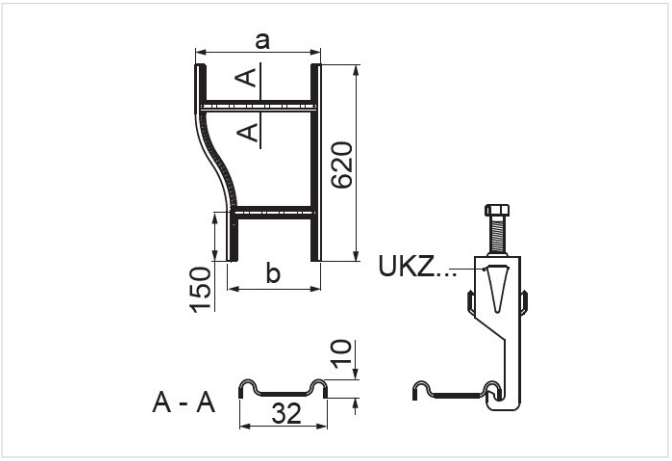

- Zmena šírky káblovej trasy.

Materiál

- S – oceľ pozinkovaná metódou Sendzimir STN EN 10346:2015

Na objednávku:

- F - oceľ žiarovo zinkovaná ponorom STN EN ISO 1461:2023
- E - nerezová oceľ
- L - lakovanie v štandardnej palete RAL

Doplňujúce informácie

- Na montáž použite 4 spojky LDCH... a 16 sád skrutiek SGKM8x14 alebo SGM8x14
- Priečky prispôsobené na montáž káblových úchytiek UKZ/UKZO... a UKZP...
- Pri netypových objednávkach je potrebné uviesť rozmer a a b
- Vždy použite verziu produktu, ktorého hrúbka materiálu je rovnaká alebo väčšia ako je hrúbka rovného úseku trasy!

Verzie

Symbol	Hrúbka plechu	Šírka a (mm)	Šírka b (mm)	Hmotnosť 1 ks (kg)	Katalógové číslo	Množstvo (ks)
HRÚBKA PLECHU: 1.5 MM						
RDLLP200/100H50 S	1.5 mm	200	100	1.47	458221	2
RDLLP300/200H50 S	1.5 mm	300	200	1.63	458231	2
RDLLP400/300H50 S	1.5 mm	400	300	1.81	458041	2
RDLLP500/400H50 S	1.5 mm	500	400	1.99	458051	2
RDLLP600/500H50 S	1.5 mm	600	500	2.15	458061	2
HRÚBKA PLECHU: 2.0 MM						
RDLLC200/100H50 S	2.0 mm	200	100	1.96	458421	2
RDLLC300/200H50 S	2.0 mm	300	200	2.17	458431	2
RDLLC400/300H50 S	2.0 mm	400	300	2.41	458141	2
RDLLC500/400H50 S	2.0 mm	500	400	2.65	458151	2
RDLLC600/500H50 S	2.0 mm	600	500	2.87	458161	2