RDFSP... H60 CLICK Symetrická redukcia



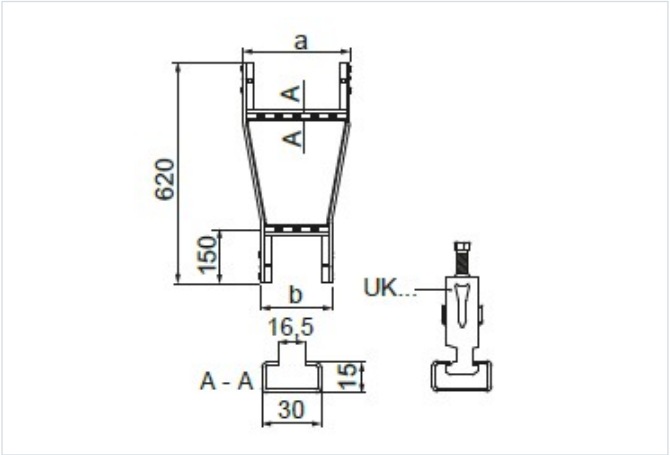

Hrúbka plechu: 1.5 mm
Nový výrobok: áno

- Zmena šírky káblovej trasy CLICK.

Materiál

- S - oceľ pozinkovaná metódou Sendzimir STN EN 10346:2015
- F – žiarovo zinkovaná oceľ STN EN ISO 1461:2023, E – nerezová oceľ, L – lakovanie v štandardnej farbe RAL, A – hliník
- MC - oceľ s povlakom Magnelis®

Doplňujúce informácie

- Rýchla a jednoduchá montáž
- Stabilné zacvakávacie spojenie
- Priečky vhodné na montáž káblových úchytiek UK/UKO... a UKP...
- Možnosť E90 pre šírky 100 – 400 mm (podrobnosti v kapitole XIX)
- Typ ukončenia CLICK – 2
- Systém CLICK umožňuje montáž káblových žľabov až päťkrát rýchlejšie ako tradičné skrutkované žľaby

Verzie

Symbol	Katalógové číslo	Hmotnosť 1 ks (kg)	Množstvo (ks)
MATERIÁL: S - OCEĽ POZINKOVANÁ METÓDOU SENDZIMIR			
RDFSP200/100H60 S	466190	1.56	2
RDFSP300/200H60 S	466191	1.73	2
RDFSP400/300H60 S	466192	1.91	2
RDFSP500/400H60 S	466193	2.09	2
RDFSP600/500H60 S	466194	2.25	2
MATERIÁL: MC - OCEĽ S POVLAKOM MAGNELIS®			
RDFSP200/100H60 MC	4661905	1.56	2
RDFSP300/200H60 MC	4661915	1.73	2
RDFSP400/300H60 MC	4661925	1.91	2
RDFSP500/400H60 MC	4661935	2.09	2
RDFSP600/500H60 MC	4661945	2.25	2