RDFPP... H60 Pravá redukcia KLIK



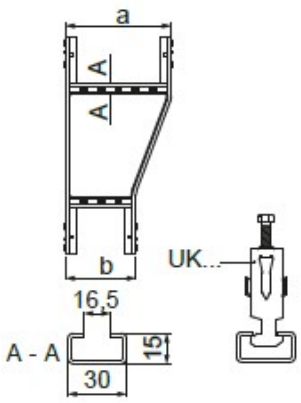

Hrúbka plechu: 1.5 mm
Nový výrobok: áno

- Rozvetvenie káblovej trasy typu KLIK.

Materiál

- S – oceľ pozinkovaná metódou Sendzimir STN EN 10346:2015
- F – oceľ zinkovaná ponorným spôsobom STN EN ISO 1461:2023, E – nerezová oceľ, L – lakovanie v štandardnej palete RAL
- MC - oceľ s povlakom Magnelis®

Doplňujúce informácie

- Rýchla a jednoduchá montáž
- Stabilné zacvakávacie spojenie
- Priečky prispôsobené na montáž káblových úchytiek UK/UKO... a UKP...
- Možnosť E90 pre šírky 100 – 400 mm (podrobnosti v kapitole XIX)
- Typ ukončení KLIK – 2
- Použitie systému KLIK umožňuje až päťkrát rýchlejšiu montáž káblových trás v porovnaní s trasami skrutkovanými

Verzie

Symbol	Katalógové číslo	Hmotnosť 1 ks (kg)	Množstvo (ks)
MATERIÁL: S - OCEĽ POZINKOVANÁ METÓDOU SENDZIMIR			
RDFPP200/100H60 S	466180	1.56	2
RDFPP300/200H60 S	466181	1.73	2
RDFPP400/300H60 S	466182	1.91	2
RDFPP500/400H60 S	466183	2.09	2
RDFPP600/500H60 S	466184	2.25	2
MATERIÁL: MC - OCEĽ S POVLAKOM MAGNELIS®			
RDFPP200/100H60 MC	4661805	1.56	2
RDFPP300/200H60 MC	4661815	1.73	2
RDFPP400/300H60 MC	4661825	1.91	2
RDFPP500/400H60 MC	4661835	2.09	2
RDFPP600/500H60 MC	4661845	2.25	2