Káblové nosné systémy › Káblové rebríky › H60

RDFLP... H60MC Ľavá redukcia KLIK - Magnelis



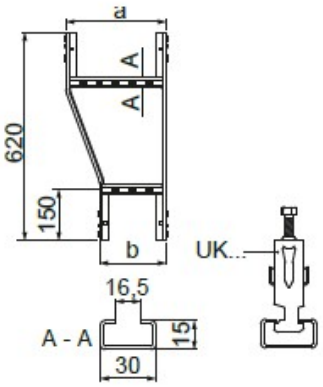

Hrúbka plechu: 1.5 mm
Nový výrobok: áno

- Rozvetvenie káblovej trasy typu KLIK.

Materiál

- MC - oceľ s povlakom Magnelis®

Doplňujúce informácie

- Rýchla a jednoduchá montáž
- Stabilné zacvakávacie spojenie
- Priečky prispôsobené na montáž káblových úchytiek UK/UKO... a UKP...
- Možnosť E90 pre šírky 100 – 400 mm (podrobnosti v kapitole XIX)
- Typ ukončení KLIK – 2
- Použitie systému KLIK umožňuje až päťkrát rýchlejšiu montáž káblových trás v porovnaní s trasami skrutkovanými

Verzie

Symbol	Katalógové číslo	Hmotnosť 1 ks (kg)	Množstvo (ks)
RDFLP200/100H60 MC	4661855	1.56	2
RDFLP300/200H60 MC	4661865	1.73	2
RDFLP400/300H60 MC	4661875	1.91	2
RDFLP500/400H60 MC	4661885	2.09	2
RDFLP600/500H60 MC	4661895	2.25	2