Káblové nosné systémy › Káblové rebríky › H60

RDFLP... H60 CLICK Ľavá redukcia



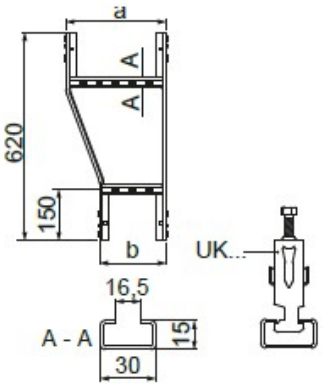

Hrúbka plechu: 1.5 mm
Nový výrobok: áno

- Zmena šírky káblovej trasy CLICK.

Materiál

- S - oceľ pozinkovaná metódou Sendzimir STN EN 10346:2015
- F – žiarovo zinkovaná oceľ STN EN ISO 1461:2023, E – nerezová oceľ, L – lakovanie v štandardnej farbe RAL, A – hliník

Doplňujúce informácie

- Rýchla a jednoduchá montáž
- Stabilné zacvakávacie spojenie
- Priečky vhodné na montáž káblových úchytiek UK/UKO... a UKP...
- Možnosť E90 pre šírky 100 – 400 mm (podrobnosti v kapitole XIX)
- Typ ukončenia CLICK – 2
- Systém CLICK umožňuje montáž káblových žľabov až päťkrát rýchlejšie ako tradičné skrutkované žľaby

Verzie

Symbol	Katalógové číslo	Hmotnosť 1 ks (kg)	Množstvo (ks)
RDFPL200/100H60 S	466185	1.56	2
RDFPL300/200H60 S	466186	1.73	2
RDFPL400/300H60 S	466187	1.91	2
RDFPL500/400H60 S	466188	2.09	2
RDFPL600/500H60 S	466189	2.25	2