PZTD... Kryt T-kusu rebríka so zámkom

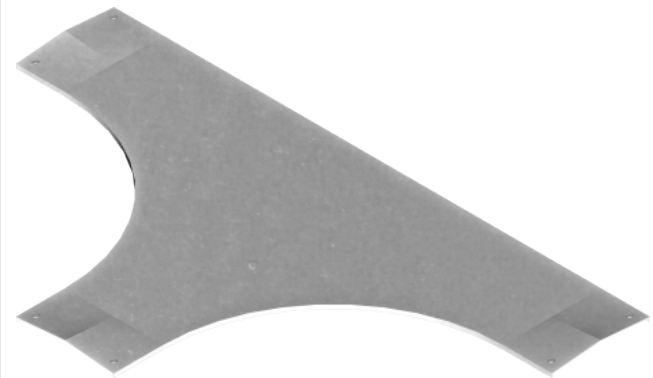

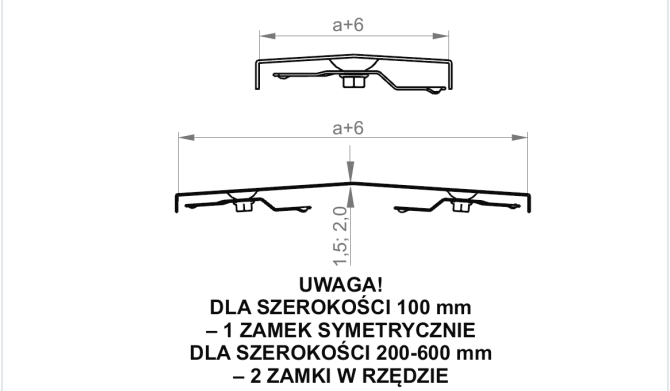

Funkčná odolnosť v požiari: E-90

- Ochrana káblov pred poškodením. Použitie v prašnom prostredí.

Materiál

- S - oceľ pozinkovaná metódou Sendzimir STN EN 10346:2015

Dostupné povrchové úpravy:

- F - žiarovo zinkovaná oceľ STN EN ISO 1461:2023
- E - nerezová oceľ
- L - lakovanie v štandardnej farbe RAL

Doplňujúce informácie

- Vždy použite verziu produktu, ktorého hrúbka materiálu je rovnaká alebo väčšia ako je hrúbka rovného úseku trasy!

Verzie

Symbol	Hrúbka plechu	Katalógové číslo	Šírka a (mm)	Hmotnosť 1 ks (kg)	Množstvo (ks)
HRÚBKA PLECHU: 1.5 MM					
PZTDP100 S	1.5 mm	220910	100	2.36	2
PZTDP200 S	1.5 mm	220920	200	3.48	2
PZTDP300 S	1.5 mm	220930	300	6.62	2
PZTDP400 S	1.5 mm	220940	400	8.99	2
PZTDP500 S	1.5 mm	220950	500	11.56	2
PZTDP600 S	1.5 mm	220960	600	14.35	2
HRÚBKA PLECHU: 2.0 MM					
PZTDC100 S	2.0 mm	230910	100	3.15	2
PZTDC200 S	2.0 mm	230920	200	5.97	2
PZTDC300 S	2.0 mm	230930	300	8.83	2
PZTDC400 S	2.0 mm	230940	400	11.98	2
PZTDC500 S	2.0 mm	230950	500	15.41	2
PZTDC600 S	2.0 mm	230960	600	19.13	2