Káblové nosné systémy › Káblové rebríky › H60

PZTDDP... Kryt doplňujúceho dielu žľabu T so zámkom



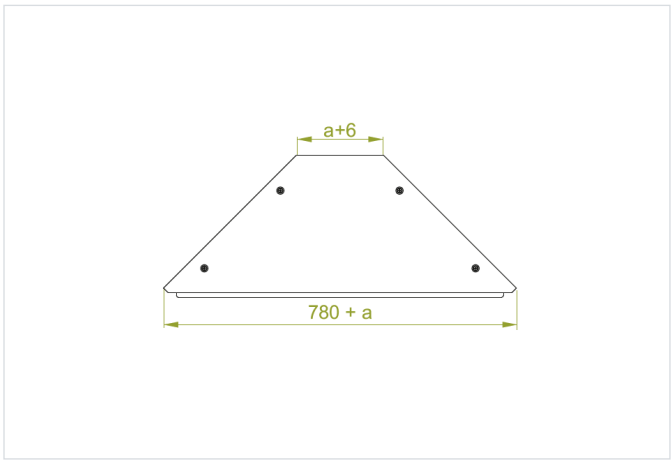

Hrúbka plechu: 1.5 mm
Nový výrobok: áno
Funkčná odolnosť v požiari: E-90

- Ochrana káblov pred poškodením.
- Používa sa v priestoroch s vysokou prašnosťou.

Materiál

- S - oceľ pozinkovaná metódou Sendzimir STN EN 10346:2015

Na objednávku:

- F - oceľ žiarovo zinkovaná ponorom STN EN ISO 1461:2023
- E - nerezová oceľ
- L - lakovanie v štandardnej palete RAL
- MC - oceľ s povlakom Magnelis®

Doplňujúce informácie

Pozor!

- Pri objednávaní samotného krytu uveďte označenie alebo katalógové číslo tvarovky, ku ktorej má pasovať.
- Vďaka špeciálnemu profilu získavame dodatočné nastavenie šírky, obzvlášť užitočné pri vyhotovení žiarovým zinkovaním

Verzie

Symbol	Katalógové číslo	Šírka a (mm)	Hmotnosť 1 ks (kg)	Množstvo (ks)
MATERIÁL: S - OCEĽ POZINKOVANÁ METÓDOU SENDZIMIR				
PZTDDP100 S	250210	100	2.48	1
PZTDDP200 S	250220	200	4.97	1
PZTDDP300 S	250230	300	7.36	1
PZTDDP400 S	250240	400	9.98	1
PZTDDP500 S	250250	500	12.84	1
PZTDDP600 S	250260	600	15.94	1
MATERIÁL: MC - OCEĽ S POVLAKOM MAGNELIS®				
PZTDDP100 MC	2502105	106	2.48	1
PZTDDP200 MC	2502205	206	4.97	1
PZTDDP300 MC	2502305	306	7.36	1
PZTDDP400 MC	2502405	406	9.98	1
PZTDDP500 MC	2502505	506	12.84	1
PZTDDP600 MC	2502605	606	15.94	1

Príklady použitia

