PZRDS... Kryt redukcie rebríka symetrickej so zámkom

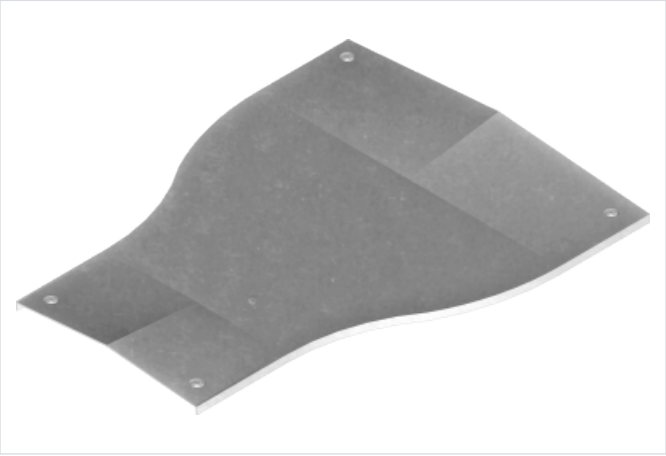

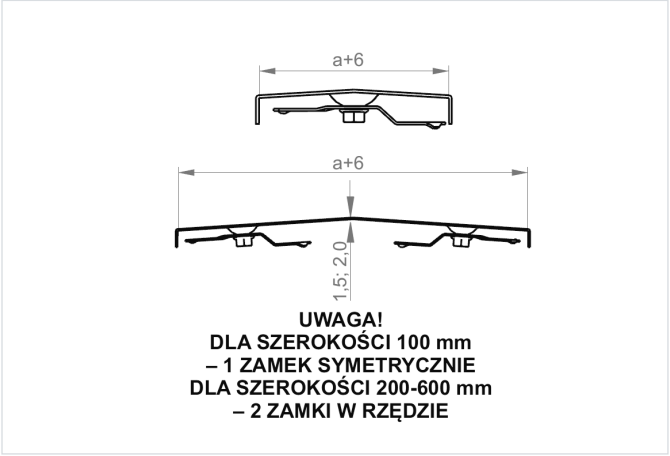

Funkčná odolnosť v požiari: E-90

- Ochrana káblov pred poškodením. Použitie v prašnom prostredí.

Materiál

- S - oceľ pozinkovaná metódou Sendzimir STN EN 10346:2015

Dostupné povrchové úpravy:

- F - žiarovo zinkovaná oceľ STN EN ISO 1461:2023
- E - nerezová oceľ
- L - lakovanie v štandardnej farbe RAL

Doplňujúce informácie

- Vždy použite verziu produktu, ktorého hrúbka materiálu je rovnaká alebo väčšia ako je hrúbka rovného úseku trasy!

Verzie

Symbol	Hrúbka plechu	Katalógové číslo	Rozmer a (mm)	Rozmer b (mm)	Hmotnosť 1 ks (kg)	Množstvo (ks)
HRÚBKA PLECHU: 1.5 MM						
PZRDSP200/100 S	1.5 mm	200202	200	100	1.18	2
PZRDSP300/200 S	1.5 mm	200203	300	200	1.89	2
PZRDSP400/300 S	1.5 mm	200204	400	300	2.60	2
PZRDSP500/400 S	1.5 mm	200205	500	400	3.29	2
PZRDSP600/500 S	1.5 mm	200206	600	500	3.98	2
HRÚBKA PLECHU: 2.0 MM						
PZRDSC200/100 S	2.0 mm	210202	200	100	1.57	2
PZRDSC300/200 S	2.0 mm	210203	300	200	2.52	2
PZRDSC400/300 S	2.0 mm	210204	400	300	3.47	2
PZRDSC500/400 S	2.0 mm	210205	500	400	4.39	2
PZRDSC600/500 S	2.0 mm	210206	600	500	5.31	2