PZLPDZ... Kryt oblúka rebríka vertikálny vonkajší so zámkom



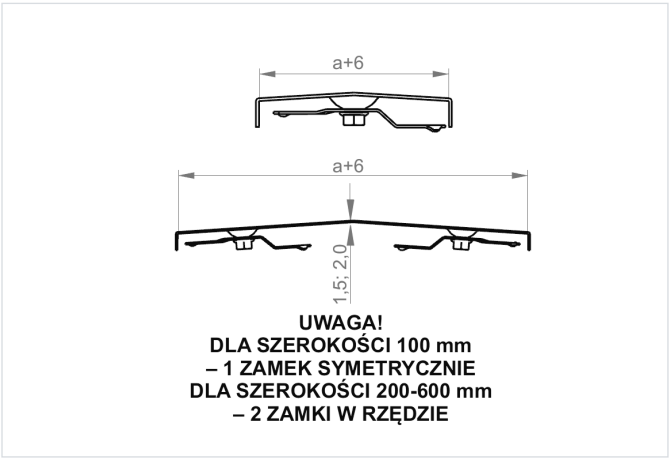

Funkčná odolnosť v požiari: E-90

- Ochrana káblov pred poškodením. Použitie v prašnom prostredí.

Materiál

- S - oceľ pozinkovaná metódou Sendzimir STN EN 10346:2015

Dostupné povrchové úpravy:

- F - žiarovo zinkovaná oceľ STN EN ISO 1461:2023
- E - nerezová oceľ
- L - lakovanie v štandardnej farbe RAL

Doplňujúce informácie

- Pri objednávaní samotného krytu uveďte označenie alebo katalógové číslo tvarovky, ku ktorej má pasovať
- Vždy použite verziu produktu, ktorého hrúbka materiálu je rovnaká alebo väčšia ako je hrúbka rovného úseku trasy!

Verzie

Symbol	Hrúbka plechu	Katalógové číslo	Šírka a (mm)	Hmotnosť 1 ks (kg)	Množstvo (ks)
HRÚBKA PLECHU: 1.5 MM					
PZLPDZP100 S	1.5 mm	200101	100	1.30	2
PZLPDZP200 S	1.5 mm	200102	200	2.38	2
PZLPDZP300 S	1.5 mm	200103	300	3.46	2
PZLPDZP400 S	1.5 mm	200104	400	4.54	2
PZLPDZP500 S	1.5 mm	200105	500	5.62	2
PZLPDZP600 S	1.5 mm	200106	600	6.70	2
HRÚBKA PLECHU: 2.0 MM					
PZLPDZC100 S	2.0 mm	210101	100	1.73	2
PZLPDZC200 S	2.0 mm	210102	200	3.17	2
PZLPDZC300 S	2.0 mm	210103	300	4.61	2
PZLPDZC400 S	2.0 mm	210104	400	6.05	2
PZLPDZC500 S	2.0 mm	210105	500	7.49	2
PZLPDZC600 S	2.0 mm	210106	600	8.93	2