PZLPDW... Kryt oblúka rebríka vertikálny vnútorný so zámkom

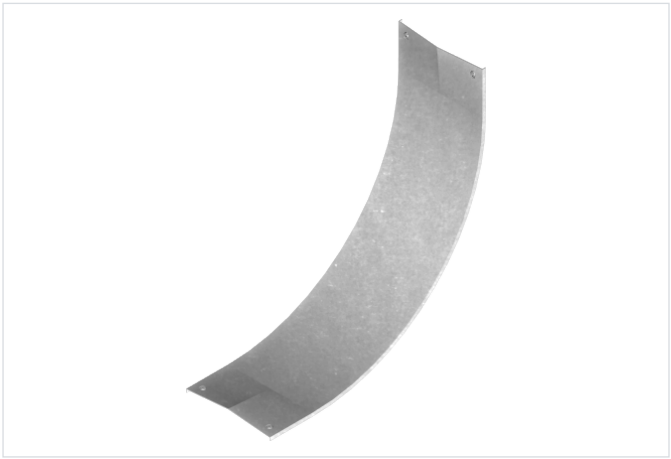

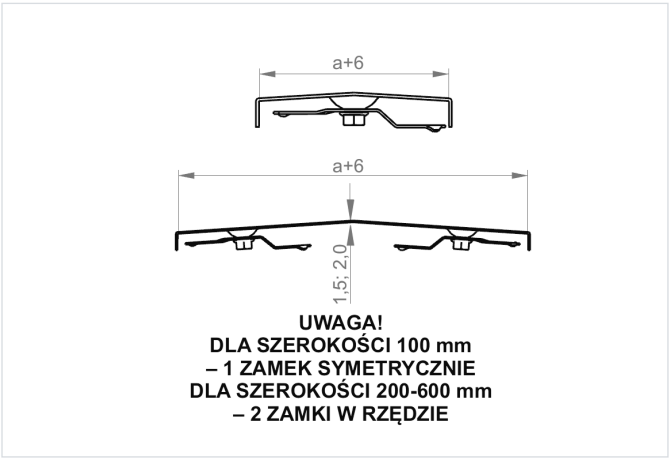

Funkčná odolnosť v požiari: E-90

- Ochrana káblov pred poškodením. Použitie v prašnom prostredí.

Materiál

- S - oceľ pozinkovaná metódou Sendzimir STN EN 10346:2015

Dostupné povrchové úpravy:

- F - žiarovo zinkovaná oceľ STN EN ISO 1461:2023
- E - nerezová oceľ
- L - lakovanie v štandardnej farbe RAL
-)

Doplňujúce informácie

- Vždy použite verziu produktu, ktorého hrúbka materiálu je rovnaká alebo väčšia ako je hrúbka rovného úseku trasy!

Verzie

Symbol	Hrúbka plechu	Katalógové číslo	Šírka a (mm)	Hmotnosť 1 ks (kg)	Množstvo (ks)
HRÚBKA PLECHU: 1.5 MM					
PZLPDWP100 S	1.5 mm	280201	100	1.10	2
PZLPDWP200 S	1.5 mm	280202	200	2.03	2
PZLPDWP300 S	1.5 mm	280203	300	2.94	2
PZLPDWP400 S	1.5 mm	280204	400	3.86	2
PZLPDWP500 S	1.5 mm	280205	500	4.71	2
PZLPDWP600 S	1.5 mm	280206	600	5.69	2
HRÚBKA PLECHU: 2.0 MM					
PZLPDWC100 S	2.0 mm	290201	100	1.47	2
PZLPDWC200 S	2.0 mm	290202	200	2.70	2
PZLPDWC300 S	2.0 mm	290203	300	3.92	2
PZLPDWC400 S	2.0 mm	290204	400	5.14	2
PZLPDWC500 S	2.0 mm	290205	500	6.36	2
PZLPDWC600 S	2.0 mm	290206	600	7.59	2