Káblové nosné systémy › Káblové rebríky › H45

PZLDZ... Kryt oblúka rebríka vonkajší 90° so zámkom



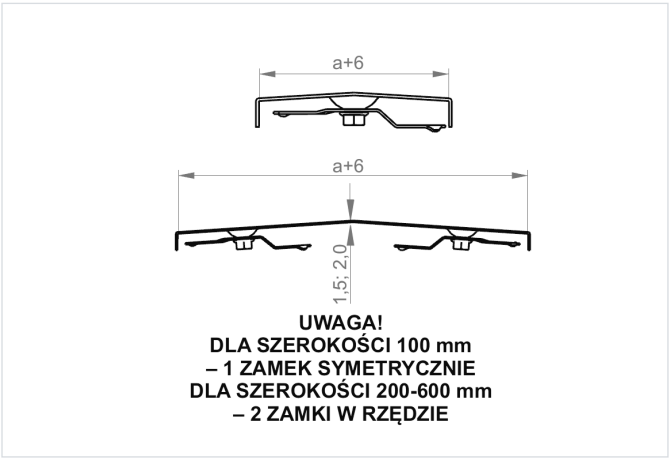

Funkčná odolnosť v požiari: E-90

- Ochrana káblov pred poškodením. Použitie v prašnom prostredí.

Materiál

- S - oceľ pozinkovaná metódou Sendzimir STN EN 10346:2015

Dostupné povrchové úpravy:

- F - žiarovo zinkovaná oceľ STN EN ISO 1461:2023
- E - nerezová oceľ
- L - lakovanie v štandardnej farbe RAL

Doplňujúce informácie

- Dodatočné prispôsobenie šírky vďaka špeciálnemu profilu, obzvlášť užitočné pri žiarovo zinkovaných prvkoch
- Vždy použite verziu produktu, ktorého hrúbka materiálu je rovnaká alebo väčšia ako je hrúbka rovného úseku trasy!

Verzie

Symbol	Hrúbka plechu	Katalógové číslo	Šírka a (mm)	Hmotnosť 1 ks (kg)	Množstvo (ks)
HRÚBKA PLECHU: 1.5 MM					
PZLDZP100 S	1.5 mm	220810	100	1.37	2
PZLDZP200 S	1.5 mm	220820	200	2.76	2
PZLDZP300 S	1.5 mm	220830	300	4.37	2
PZLDZP400 S	1.5 mm	220840	400	6.16	2
PZLDZP500 S	1.5 mm	220850	500	8.15	2
PZLDZP600 S	1.5 mm	220860	600	10.34	2
HRÚBKA PLECHU: 2.0 MM					
PZLDZC100 S	2.0 mm	230810	100	1.82	2
PZLDZC200 S	2.0 mm	230820	200	3.68	2
PZLDZC300 S	2.0 mm	230830	300	5.82	2
PZLDZC400 S	2.0 mm	230840	400	8.21	2
PZLDZC500 S	2.0 mm	230850	500	10.86	2
PZLDZC600 S	2.0 mm	230860	600	13.79	2