PT... Pásovina v páske

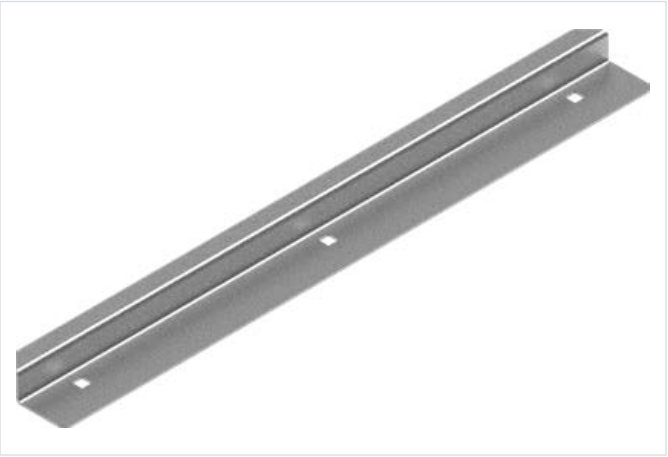

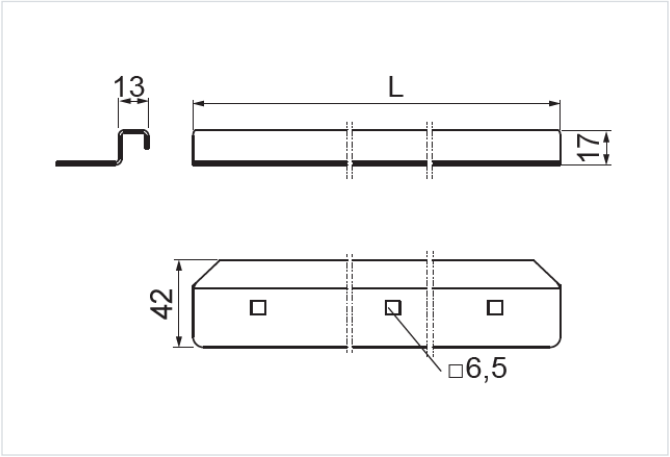

Nový výrobok: áno

- Na samostatnú montáž T-kusov.

Materiál

- S – oceľ pozinkovaná metódou Sendzimir STN EN 10346:2015

Na objednávku:

- F - oceľ žiarovo zinkovaná ponorom STN EN ISO 1461:2023
- E - nerezová oceľ
- L - lakovanie v štandardnej palete RAL

Doplňujúce informácie

- Nízka cena (úspora na 6 dodatočných spojkách), lacnejšia alternatíva k hotovým tvarovkám
- Krátky čas montáže
- Montáž tvarovky trhacími nitmi pomocou pneumatickej nitovačky je približne 3-krát rýchlejšia než ručné skrutkovanie pomocou skrutiek
- Skrátený čas realizácie objednávky
- Vysoké pevnostné parametre
- Vždy použite verziu produktu, ktorého hrúbka materiálu je rovnaká alebo väčšia ako je hrúbka rovného úseku trasy!

Verzie

Symbol	Hrúbka plechu	Katalógové číslo	Dĺžka L (mm)	Hmotnosť 1 ks (kg)	Množstvo (ks)
HRÚBKA PLECHU: 1.5 MM					
PTP100 S	1.5 mm	431313	264	0.17	1
PTP200 S	1.5 mm	431314	364	0.27	1
PTP300 S	1.5 mm	431316	464	0.30	1
PTP400 S	1.5 mm	431317	564	0.37	1
PTP500 S	1.5 mm	431318	664	0.43	1
PTP600 S	1.5 mm	431319	764	0.50	1
HRÚBKA PLECHU: 2.0 MM					
PTC100 S	2.0 mm	413315	264	0.24	1
PTC200 S	2.0 mm	413316	364	0.34	1
PTC300 S	2.0 mm	413317	464	0.41	1
PTC400 S	2.0 mm	413318	564	0.53	1
PTC500 S	2.0 mm	413319	664	0.62	1
PTC600 S	2.0 mm	413321	764	0.71	1

Príklady použitia

