PG... Priehradka

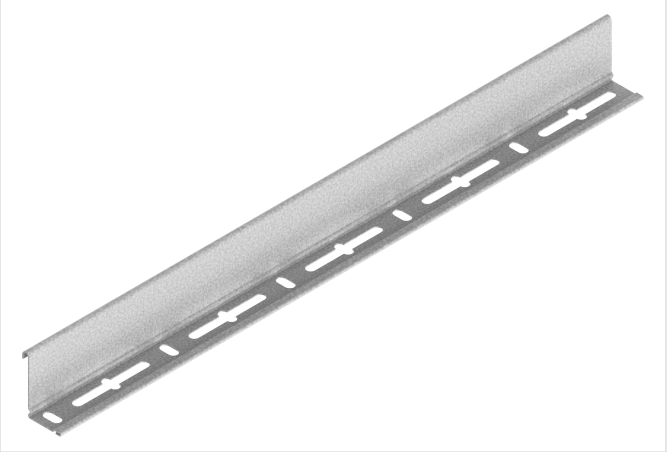

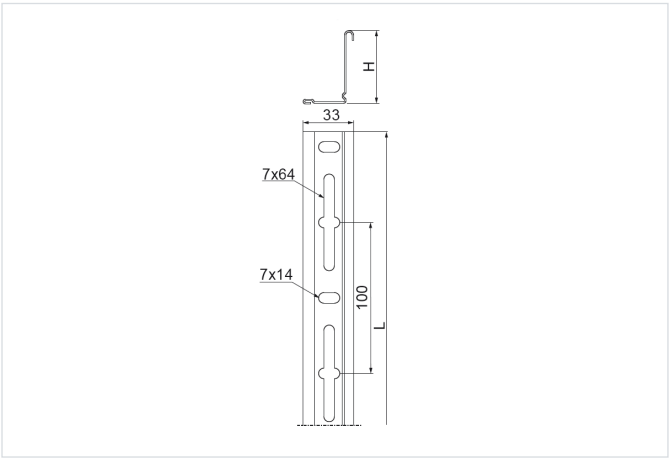

Funkčná odolnosť v požiari: E-90

- Pozdĺžne delenie káblových žľabov.

Materiál

- S - oceľ pozinkovaná metódou Sendzimir STN EN 10346:2015
- MC – oceľ s povrchovou úpravou Magnelis®

Dostupné povrchové úpravy:

- F - žiarovo zinkovaná oceľ STN EN ISO 1461:2023
- E - nerezová oceľ
- L - lakovanie v štandardnej farbe RAL

Doplňujúce informácie

- Výber priehradiek pre káblové rebríky: H45, H50 – PGR30/3N; H60 – PGR40/3N, PGL40/3N; H80 – PGL60/3N; H100 – PGJ80/3N; H120 – PGJ100/3N
- Na montáž k rebríku DK... použite skrutky SGKM6x16, k rebríku DU... skrutky SGKM6x22

Verzie

Symbol	Hrúbka plechu	Výška H (mm)	Dĺžka L (mm)	Hmotnosť (1 m) (kg)	Katalógové číslo	Množstvo v balení (ks / m)	Hmotnosť 1 ks (kg)
MATERIÁL: S - OCEĽ POZINKOVANÁ METÓDOU SENDZIMIR · HRÚBKA PLECHU: 0.5 MM							
PGR30/3N S	0.5 mm	27	3 000	0.25	130209	10 / 30	
PGR40/2N S	0.5 mm	37	2 000	0.29	140109	10 / 20	
PGR40/3N S	0.5 mm	37	3 000	0.29	140209	10 / 30	
MATERIÁL: S - OCEĽ POZINKOVANÁ METÓDOU SENDZIMIR · HRÚBKA PLECHU: 0.7 MM							
PGL40/3N S	0.7 mm	39	3 000	0.42	140409	10 / 30	
PGL60/3N S	0.7 mm	57	3 000	0.54	160209	10 / 30	
MATERIÁL: S - OCEĽ POZINKOVANÁ METÓDOU SENDZIMIR · HRÚBKA PLECHU: 1.0 MM							
PGJ80/3N S	1.0 mm	77	3 000		180409	10 / 30	0.90
PGJ100/3N S	1.0 mm	97	3 000		110409	10 / 30	1.07
MATERIÁL: MC - OCEĽ S POVLAKOM MAGNELIS® · HRÚBKA PLECHU: 0.7 MM							
PGL40/3 MC	0.7 mm	39	3 000	0.42	1404095	10 / 30	

Príklady použitia

