LPMDL...H100 Kĺbový oblúk rebríka malý



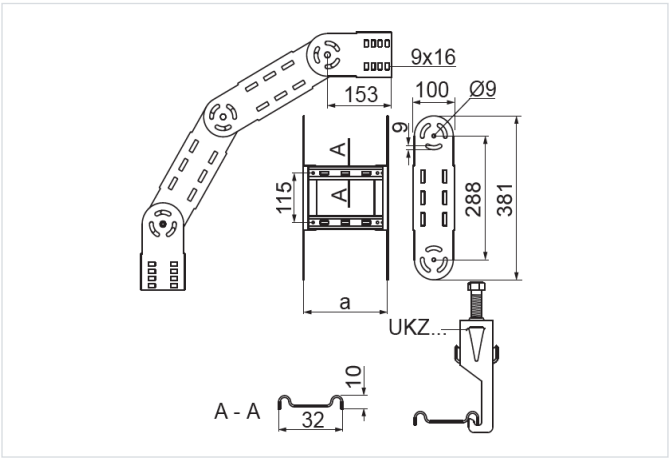

- Zmena smeru vedenia káblovej trasy.

Materiál

- S – oceľ pozinkovaná metódou Sendzimir STN EN 10346:2015

Na objednávku:

- F - oceľ žiarovo zinkovaná ponorom STN EN ISO 1461:2023
- E - nerezová oceľ
- L - lakovanie v štandardnej palete RAL

Doplňujúce informácie

- Priečky prispôsobené na montáž káblových úchytiek UKZ/UKZO... a UKZP...
- Na montáž použite 16 sád skrutiek SGKM8x14 alebo SGM8x14
- Menšia verzia oblúka na montáž v miestach s obmedzeným priestorom
- Vždy použite verziu produktu, ktorého hrúbka materiálu je rovnaká alebo väčšia ako je hrúbka rovného úseku trasy!

Verzie

Symbol	Hrúbka plechu	Katalógové číslo	Šírka a (mm)	Hmotnosť 1 ks (kg)	Množstvo (ks)
HRÚBKA PLECHU: 1.5 MM					
LPMDLP100H100 S	1.5 mm	492413	100	2.75	2
LPMDLP200H100 S	1.5 mm	492423	200	2.99	2
LPMDLP300H100 S	1.5 mm	492433	300	3.24	2
LPMDLP400H100 S	1.5 mm	492443	400	3.48	2
LPMDLP500H100 S	1.5 mm	492453	500	3.72	2
LPMDLP600H100 S	1.5 mm	492463	600	3.96	2
HRÚBKA PLECHU: 2.0 MM					
LPMDLC100H100 S	2.0 mm	492513	100	3.35	2
LPMDLC200H100 S	2.0 mm	492523	200	3.59	2
LPMDLC300H100 S	2.0 mm	492533	300	3.83	2
LPMDLC400H100 S	2.0 mm	492543	400	4.07	2
LPMDLC500H100 S	2.0 mm	492553	500	4.32	2
LPMDLC600H100 S	2.0 mm	492563	600	4.56	2